Manual de Instruções

RC 350
de Alvenaria e Cooktop



Scheer
Churrasqueiras e Parrillas

PARABÉNS!

Você acaba de comprar uma churrasqueira com a mais alta tecnologia, design e desempenho. Agora, será muito mais fácil e rápido de preparar o seu Churrasco. **A SCHEER CHURRASQUEIRAS** agradece a sua escolha.

Para que a sua churrasqueira tenha a melhor performance, leia atentamente este manual e siga corretamente as instruções. Para quaisquer dúvidas, informações ou sugestões, entre em contato conosco, que um profissional qualificado terá o prazer em lhe atender.



RC 350 de Alvenaria



RC 350 Cooktop

Este manual foi elaborado para o modelos padrão da RC 350 de Alvenaria e Cooktop, caso você tenha um modelo especial, consulte a nossa equipe.

TERMO DE GARANTIA

Os modelos RC350 Alvenaria e RC350 Cooktop possuem 24 (vinte e quatro) meses de garantia contra quaisquer defeitos de fabricação, a contar da data da emissão da nota fiscal ao consumidor.

Ao receber este produto, verifique se ele está em perfeitas condições, sem defeitos aparentes e com todos os acessórios disponíveis e em pleno funcionamento.
Para qualquer solicitação de assistência técnica no período acima descrito, é necessário entrar em contato com o vendedor, obrigatoriamente apresentando a respectiva nota fiscal de compra, bem como do número de série do equipamento (localizado na parte traseira do mesmo), que auxiliaremos para encontrar a solução.

A loja ou o vendedor autorizado, receberá e encaminhará a solicitação para a Scheer Churrasqueiras, informando por escrito, juntamente com a documentação necessária, o relato do consumidor com a maior quantidade de detalhes possível, facilitando o reconhecimento do possível defeito. Após a devida análise pela fabricante, e, em caso de constatação de defeito no produto, os custos de assistência do produto serão por esta suportados, oportunidade em que, a Scheer Churrasqueiras providenciará o reparo ou substituição do produto, a critério desta, no prazo de até 30 (trinta) dias contados entre a chegada do produto em sua fábrica e a devolução para o consumidor.

No caso de o produto não apresentar defeito de fabricação, instalação incorreta ou mal uso, todos os custos de assistência/reparo, assim como despesas de envio, se darão exclusivamente por conta do comprador/consumidor.

A Scheer Churrasqueiras e Parrillas, não autoriza a troca de produtos na loja por uma nova unidade, sem que o processo previsto nesta garantia seja seguido.

Garantia Limitada

Durante o período da garantia, a Scheer Churrasqueiras garante seus produtos contra defeitos de manufatura para o primeiro comprador. Esta garantia não é transferível e requer prova de compra com a apresentação da respectiva nota fiscal.

Estas obrigações de garantia são limitadas ao seguinte:

• A garantia não cobre produtos que foram alterados ou foram danificados devido ao desgaste de uso normal, ferrugem, uso impróprio, apresentarem sinais de violação, desmontagem de partes, com remoção ou adulteração em seu número de série, riscos internos ou externos e danos provocados pelo calor excessivo, gerado pela queima de papel ou outros materiais combustíveis.

• A queima de lenha só deve ser realizada em modelos com braseiro. O calor em excesso pode causar manchas e alterações na cor do inox e danificar o sistema elétrico e mecânico do equipamento.

• A garantia do produto será extinta, caso o mesmo não seja utilizado para uso exclusivamente doméstico;

• A Scheer Churrasqueiras não autoriza qualquer tentativa de conserto por parte do consumidor e/ou pessoa não expressamente autorizada pela fabricante.

• A garantia não cobre produtos que foram danificados por motivos de instalação incorreta, uso em excesso de água para limpeza do equipamento e se a alvenaria não estiver de acordo, conforme as especificações técnicas de construção.

• A Scheer Churrasqueiras não se responsabiliza por danos causados devido a instalação do equipamento em ambientes externos, onde o mesmo fique exposto ao tempo (chuva) e maresia. Tais fatores danificam a parte elétrica e mecânica do produto.

• O tampo da bancada onde a parrilla será instalada deverá ser obrigatoriamente de granito ou outro material semelhante (mármore, pedra, concreto, etc.), e a espessura não deverá ser inferior a 20mm (0,79 pol.).

• Não devem ser utilizados no tampo materiais inflamáveis como madeira, MDF ou outros similares, pois corre-se o risco de incendiarem devido ao calor gerado pela parrilla. A Scheer Churrasqueiras não se responsabiliza por danos causados devido a não observância pelo comprador.

• O local onde a parrilla será instalada deverá ter as dimensões respeitadas conforme as recomendações de instalação, sob pena de, ao tentar montar o equipamento, ocorrerem possíveis avarias no mesmo ou no tampo/bancada, como riscos, arranhões, amassados ou lascados. Sugerimos também que a montagem seja sempre realizada por duas pessoas.

• Para evitar a perda da garantia, é necessário respeitar as dimensões internas para a circulação de ar na bancada, além das aberturas frontais para a entrada de ar, conforme descrito neste manual.

SE VOCÊ TEM DÚVIDAS EM RELAÇÃO AO PRODUTO, NÃO INSTALE O EQUIPAMENTO. ENTRE EM CONTATO COM A SCHEER CHURRASQUEIRAS. A GARANTIA NÃO COBRE PROBLEMAS OCASIONADOS POR MÁ INSTALAÇÃO.

Para obter assistência dos produtos Scheer, entre em contato com a loja onde a compra foi efetuada ou diretamente com nossa empresa pelo site www.scheer.com.br. A Scheer Churrasqueiras não será responsável por despesas de envio para a loja ou para a fábrica sem prévia autorização. A Scheer Churrasqueiras não se responsabiliza por eventuais acidentes causados em decorrência do uso impróprio do equipamento, abusos, uso negligenciado, descuido ou outros modos impróprios aos cuidados básicos. Recomenda-se atenção especial ao manual de instruções para evitar danos aos produtos e/ou acidentes.

Sumário....6
1. Recomendações....7
1.1 Informações Importantes....7
2. Transporte e Recebimento....8
2.1 Transporte....8
2.2 Recebimento....8
3. Relação de Componentes – RC 350 de Alvenaria....9
4. Construção da Alvenaria - RC 350 de Alvenaria....10
5. Instalação da RC 350 de Alvenaria....13
5.1 Passo 1: Recomendações....13
5.2 Passo 2: Colocação da RC 350 de Alvenaria....13
5.3 Passo 3: Fixação na Alvenaria RC 350 de Alvenaria....14
6. Relação de Componentes – RC 350 Cooktop....17
6.1 Informações Importantes RC 350 Cooktop....18
7. Instalação RC 350 Cooktop....19
7.1 Espaços Internos para Circulação de Ar Cooktop - RC 350 Cooktop....20
7.2 Dimensões da Bancada RC 350 Cooktop....21
7.2.1 Dimensões da Bancada RC 350 Cooktop - Tabelas....22
7.3 Passo 1: Recomendações RC 350 Cooktop....23
7.4 Passo 2: Instalação do Caixão RC 350 Cooktop na Bancada....24
7.5 Passo 3: Instalação da RC 350 Cooktop na Bancada....25
8.Montagem Peças Móveis....27
9. Informações Úteis....28
10. Assar a Carne....29
11. Limpeza....30
12. Acessórios....31
13. Aplicações....32

1. RECOMENDAÇÕES

Este manual possui informações técnicas para a correta instalação e funcionamento deste equipamento. O operador do equipamento tem o dever e a responsabilidade de seguir as instruções corretas.

Antes da instalação e utilização do equipamento, é necessária a consulta a este manual. Nós recomendamos que ele seja integralmente lido e que sejam rigorosamente seguidas as instruções presentes no mesmo.

Mantenha o manual em perfeitas condições. Este manual é parte do equipamento e deve ser guardado em local de fácil acesso e conhecido por todos os operadores e que também esteja disponível para qualquer pessoa responsável pela manutenção.

1.1 Informações Importantes



Nunca use **LENHA** ou **MADEIRA** para fazer fogo, sempre use carvão.



O equipamento não necessita de lubrificação, se usado frequentemente.



Em casos de reparos, use exclusivamente assistência autorizada pelo fabricante e solicite peças de reposição originais.



Falha na operação deste equipamento, pode colocar em risco o produto e o operador do mesmo.



Para obter assistência técnica mais próxima de você, entre em contato com um distribuidor autorizado ou diretamente com o fabricante.



O fabricante reserva o direito de alterar este manual a qualquer momento.



Este equipamento deve ser instalado de acordo com as normas e códigos locais do destino.

2. TRANSPORTE E RECEBIMENTO

2.1 Transporte

Os riscos de transporte são de responsabilidade do consumidor. Reclamações sobre estragos durante o transporte, devem ser feitas quando o produto for recebido.

Assim que remover o produto da embalagem, faça uma inspeção visual para verificar possíveis estragos causados durante o transporte. Recomendamos um cuidado especial durante esta inspeção, para que sejam identificados possíveis estragos no momento do recebimento.

Qualquer estrago causado pelo transporte, deve ser imediatamente comunicado a empresa transportadora e ao fabricante do produto.

2.2 Recebimento

Confirme se todos os itens descritos na Nota Fiscal e indicados na relação de componentes estão dentro da embalagem, bem como, se o manual de instruções se encontra disponível. Qualquer informação necessária sobre dimensões e projetos da sua parrilla, por favor, contate o fabricante ou com a loja que revendeu esse produto.

Este modelo é de fácil montagem e desmontagem, sendo possível ao cliente fazer sua própria instalação.

3. RELAÇÃO DE COMPONENTES – RC350 ALVENARIA

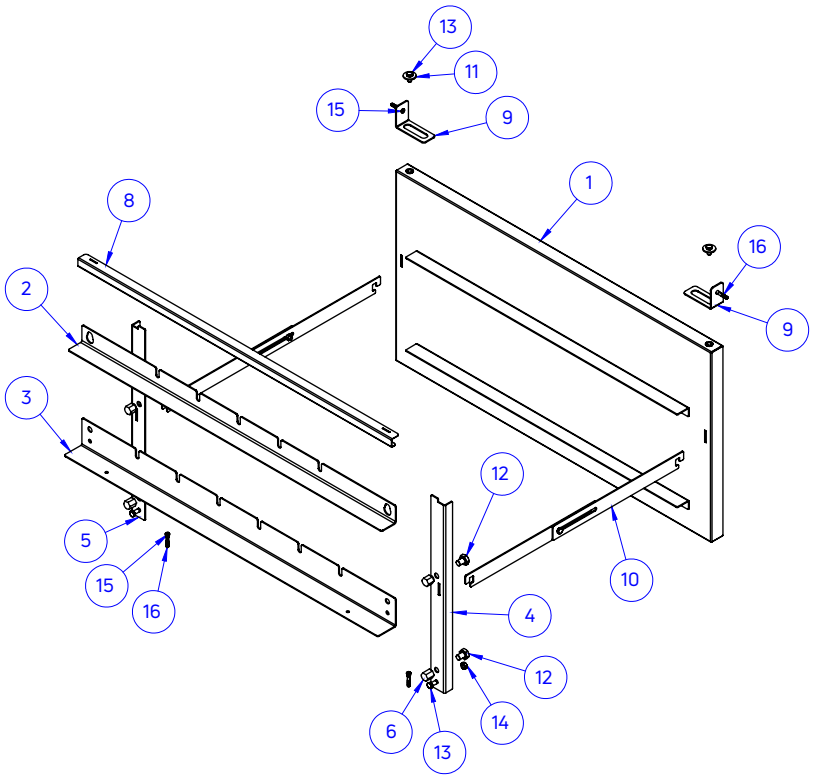

ITEM	DESCRIÇÃO	QTD.
17	REBITE REPUXE ALUM EXTRUDADO	2
16	BUCHA PLASTICA P/ CONCRETO 5mm	4
15	PARAF INOX 304 AA PAN FS DIN7971 3,5X22	4
14	PORCA SEX INOX 1/4	2
13	PARAF SEX INOX 1/4x1/2	4
12	PARAF SEX INOX 3/8 X 1/2	4
11	TAMPA CABO C/ FURO	2
10	CONJ. ESPACADOR	2
9	FIXACAO GABINETE	2
8	CANTONEIRA DE DESCANSO	1
7	PORCA 3/8 SEXT 9/16 REBAIXO 2,5MM	2
6	PORCA 3/8 SEXT 9/16	2
5	COLUNA ESQ	1
4	COLUNA DIR	1
3	CANTONEIRA FRONTAL INFERIOR	1
2	CANTONEIRA FRONTAL MOVEL	1
1	GABINETE	1

Nota: Os espetos são vendidos separadamente, por isso, não constam na relação de componentes (vista acima).

4. CONSTRUÇÃO DA ALVENARIA - RC350

Para a instalação da churrasqueira RC350, deve existir uma construção de alvenaria com as dimensões de boca e área de fogo que comportem a churrasqueira escolhida e o espaço disponível na obra, conforme desenhos demonstrativos abaixo:

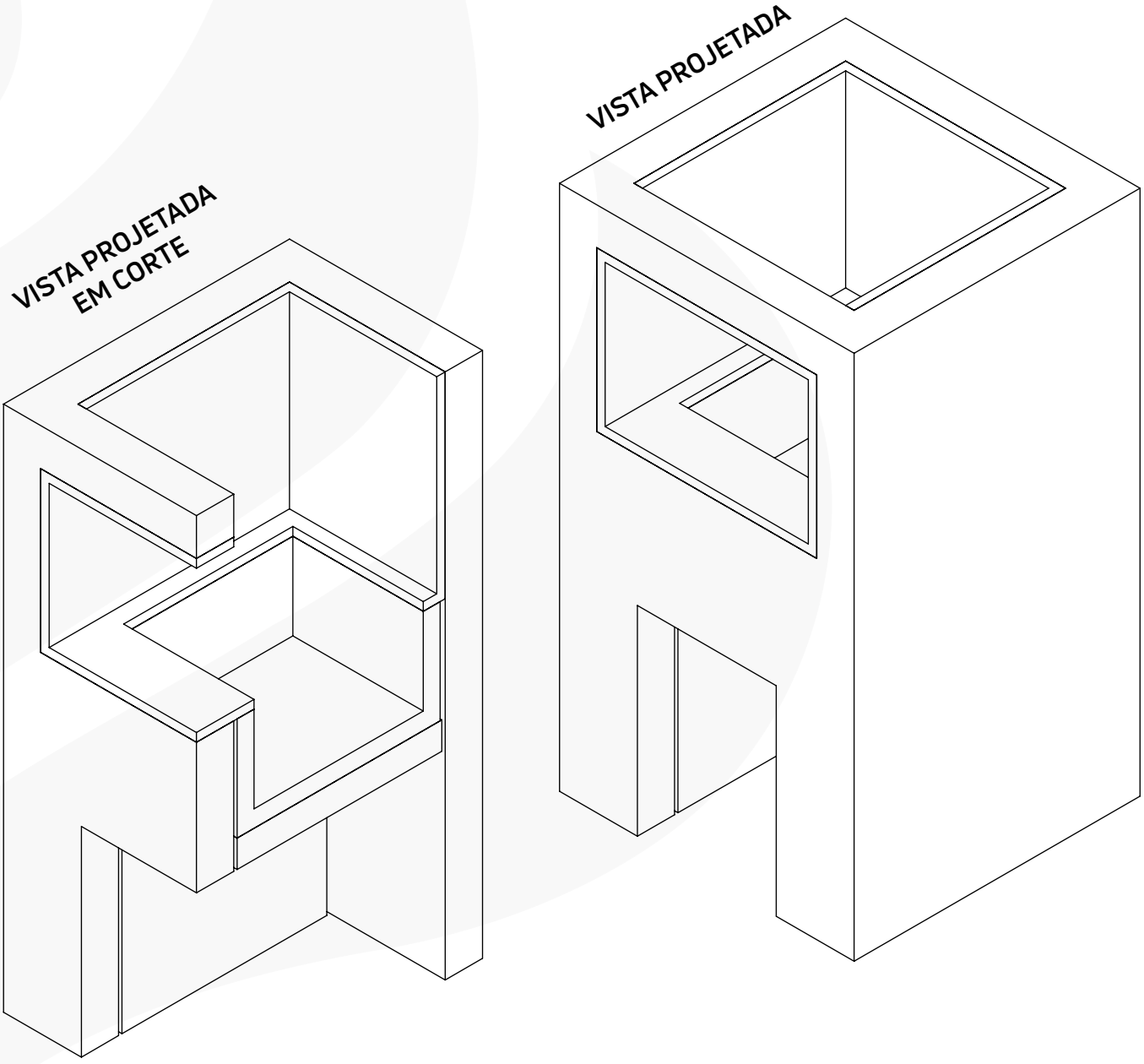

VISTA LATERAL EM CORTE

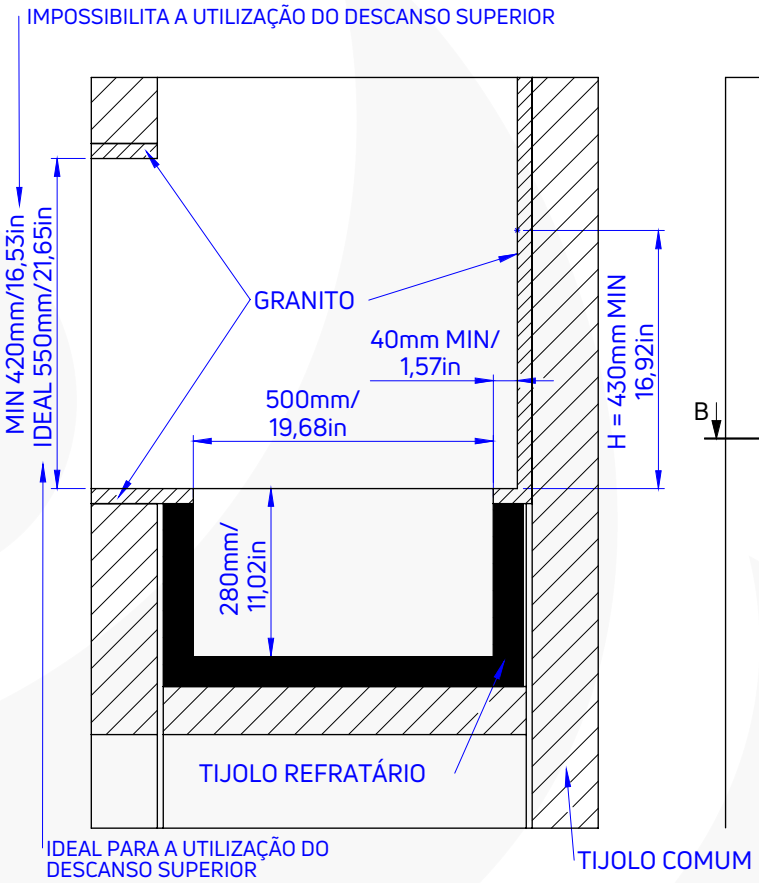

SEÇÃO A-A

VISTA FRONTAL

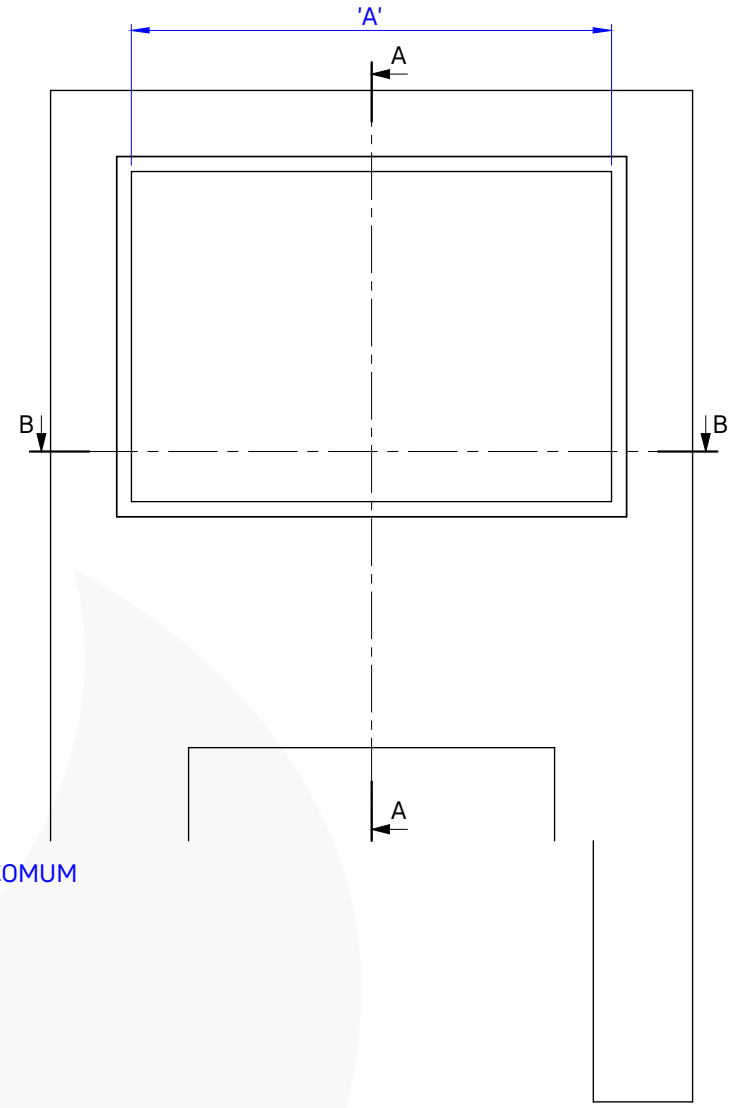

TABELA MEDIDA A		
Medida do Equipamento	Quantidade de Espetos	Medida A
485mm/19,9in	5	500mm/19,68in
585mm/23,03in	7	600mm/23,62in
685mm/26,96in	9	700mm/27,55in
785mm/30,90in	11	800mm/31,49in
885mm/34,84in	13	900mm/35,43in
985mm/38,77in	15	1000mm/39,37in
1085mm/42,71in	17	1100mm/43,30in

A churrasqueira RC 350, possui regulagem de profundidade, o indicado é 500mm, porém esta medida pode variar nas seguintes tolerâncias:

MÍN: 380 mm
MÁX: 560mm

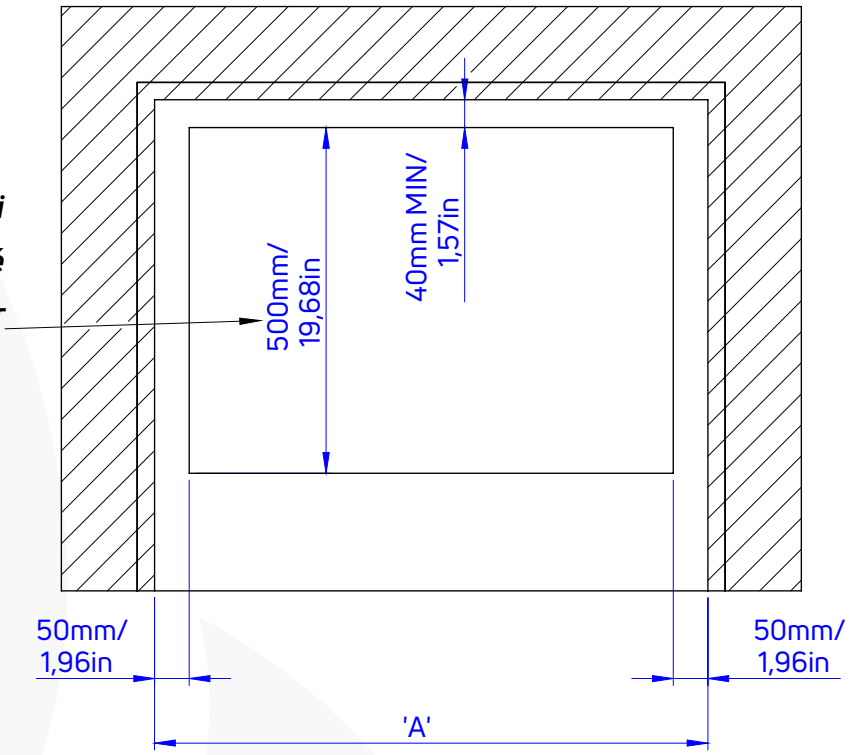

SEÇÃO B

- *Todas as dimensões em milímetros e polegadas (in)*
- *Outras dimensões sob consulta.*

Nota: Verificar o nivelamento da alvenaria/bancada antes de instalar a churrasqueira, evitando assim que a mesma fique desnivelada/inclinada.

5. INSTALAÇÃO DA RC350 ALVENARIA

Com a alvenaria já construída, siga o passo a passo para a instalação correta do seu equipamento:

5.1 Passo 1: Recomendações

Verifique se as dimensões da sua alvenaria, estão de acordo com as identificadas no desenho anterior. Caso não estiverem, entre em contato com a Scheer Churrasqueiras, que esta, recomendará como você deve proceder.
Com a alvenaria pronta conforme o desenho, inicie a pré-montagem que será realizada pelo lado de fora.

5.2 Passo 2: Colocação da RC350 de Alvenaria

O equipamento deve ser colocado na parte interna da alvenaria, com cuidado para não danificar as chapas, permanecendo posicionado conforme ilustração a seguir:

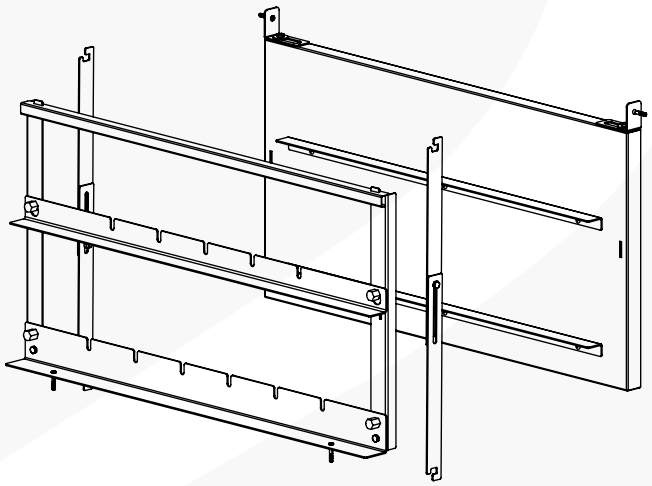

Retirar as peças móveis (cantoneira frontal móvel, cantoneira de descanso e o conjunto espaçador), facilitando o manuseio do equipamento para colocar na alvenaria.

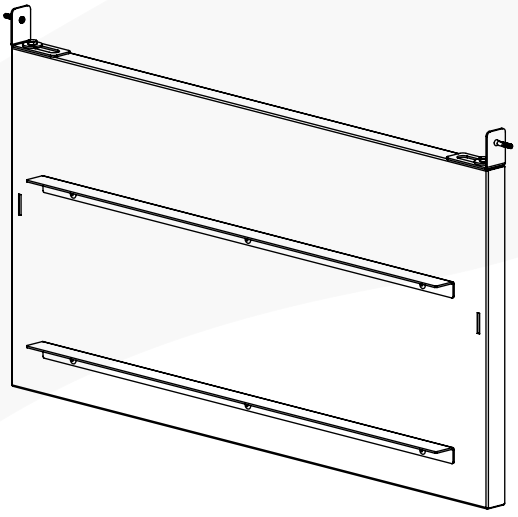

Restando apenas o gabinete para manusear e fixar na alvenaria.

5.3 Passo 3: Fixação na Alvenaria Churrasqueira RC350

Com o gabinete já na parte interna da alvenaria, deve ser feita a furação com uma broca de 8mm (0,31in) na alvenaria, seguindo como guia a furação das cantoneiras.

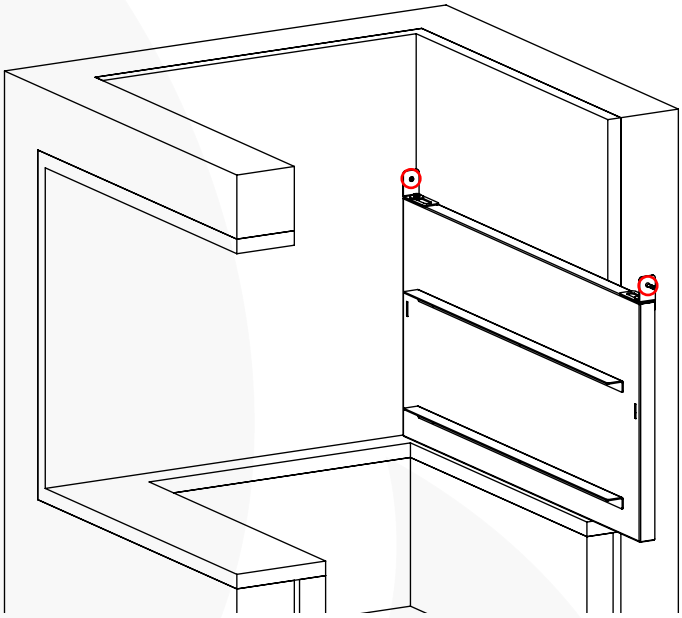

Em seguida, posicione a cantoneira frontal na posição correta.

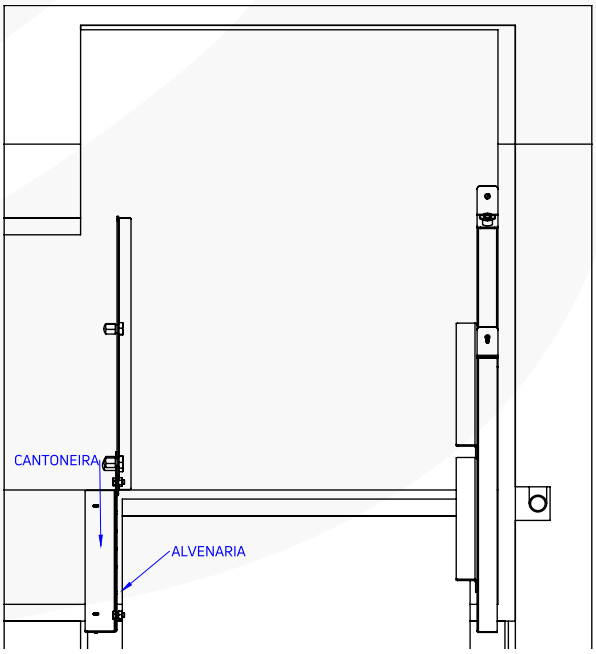

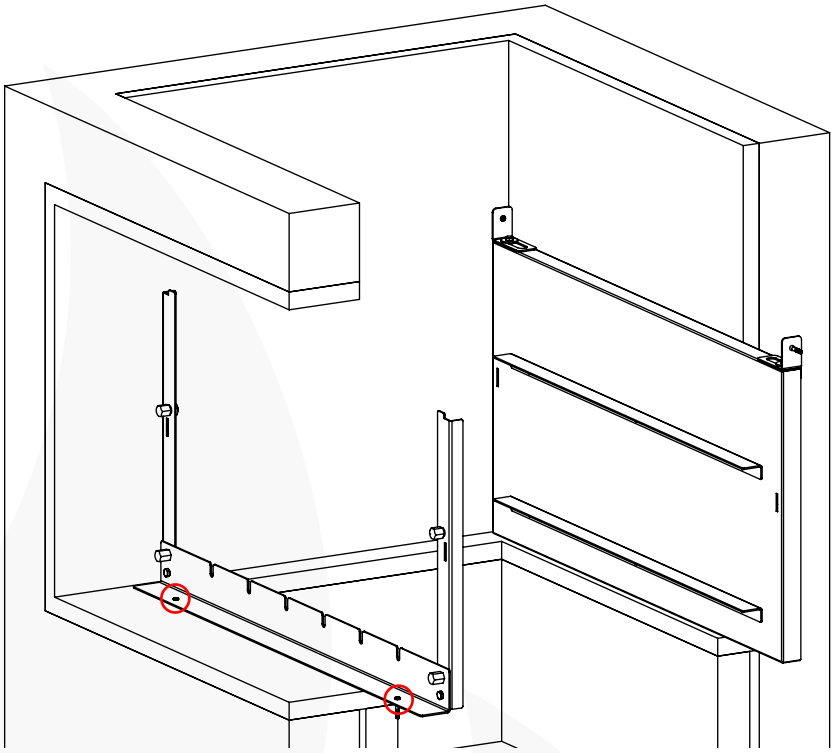

Com o equipamento na posição correta, deve-se marcar o local indicado na figura acima, em seguida, retirar o conjunto da cantoneira para ter acesso a marcação pré-determinada e realizar as furações necessárias. Após realizada a furação, deve ser colocada a bucha de 8mm (0,31in) que acompanha a máquina, colocar a cantoneira na posição e posteriormente fixar os parafusos que a acompanham.

Com a churrasqueira fixada, encaixe os espaçadores nos recortes do gabinete e da cantoneira frontal e regule o seu comprimento conforme a sua alvenaria.

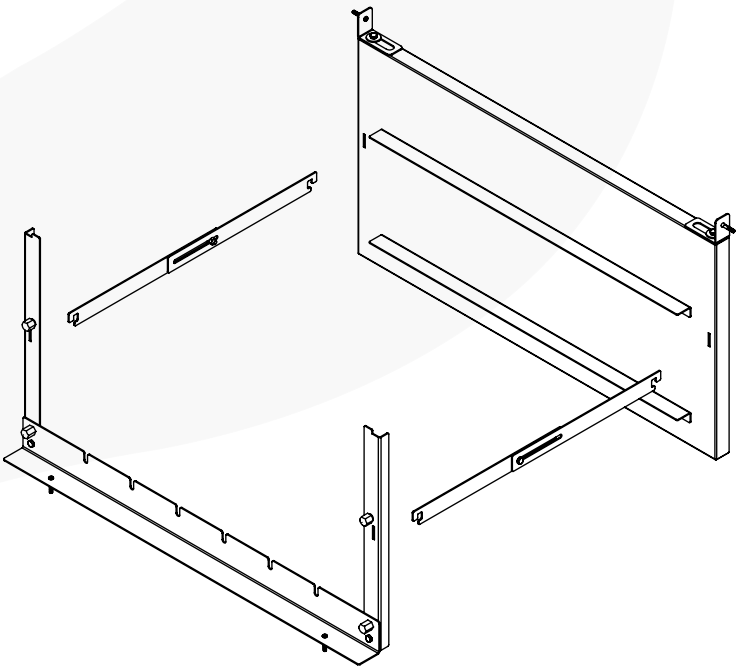

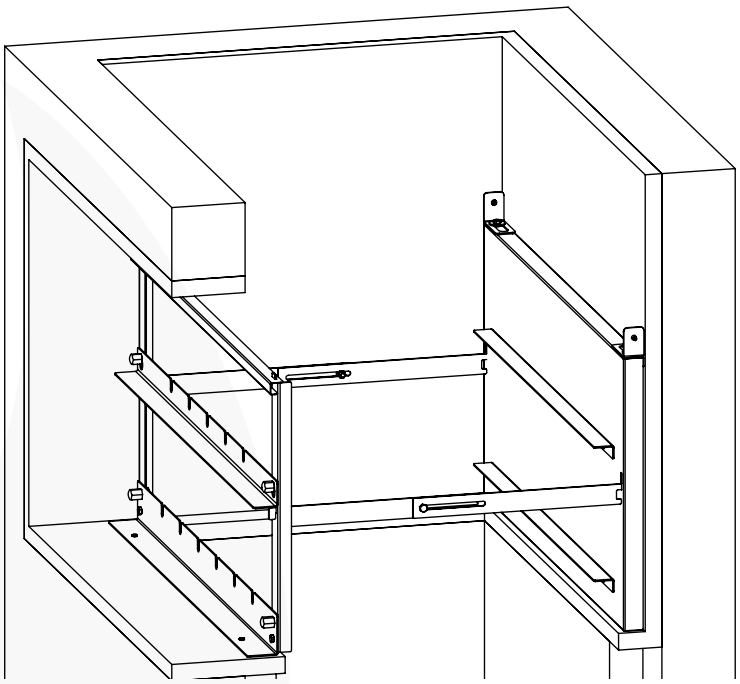

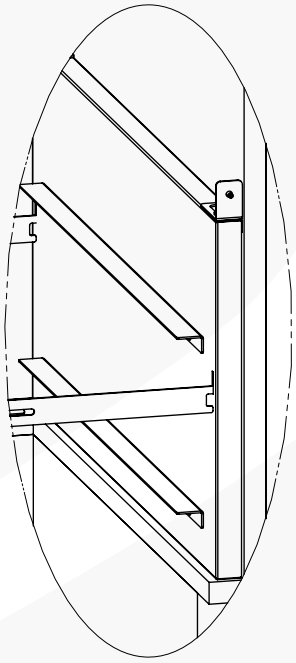

Posição correta

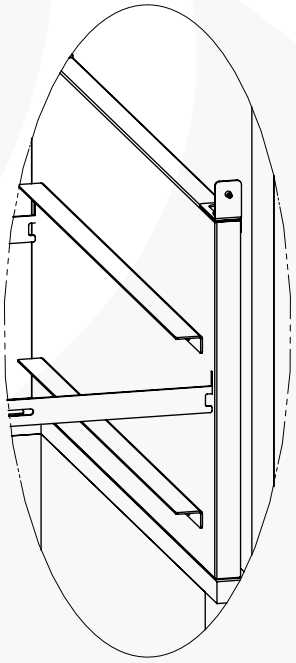

Gabinete dentro da área de fogo

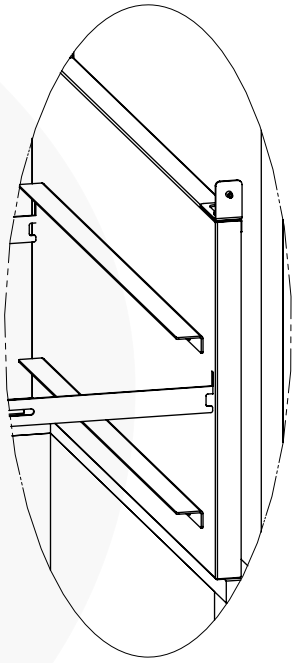

Gabinete rente à área de fogo

O gabinete NUNCA poderá ficar para dentro ou rente à área de fogo! Respeitar a distância mínima de 2cm (0,78in) entre a borda e o gabinete.

6. RELAÇÃO DE COMPONENTES – RC350 COOKTOP

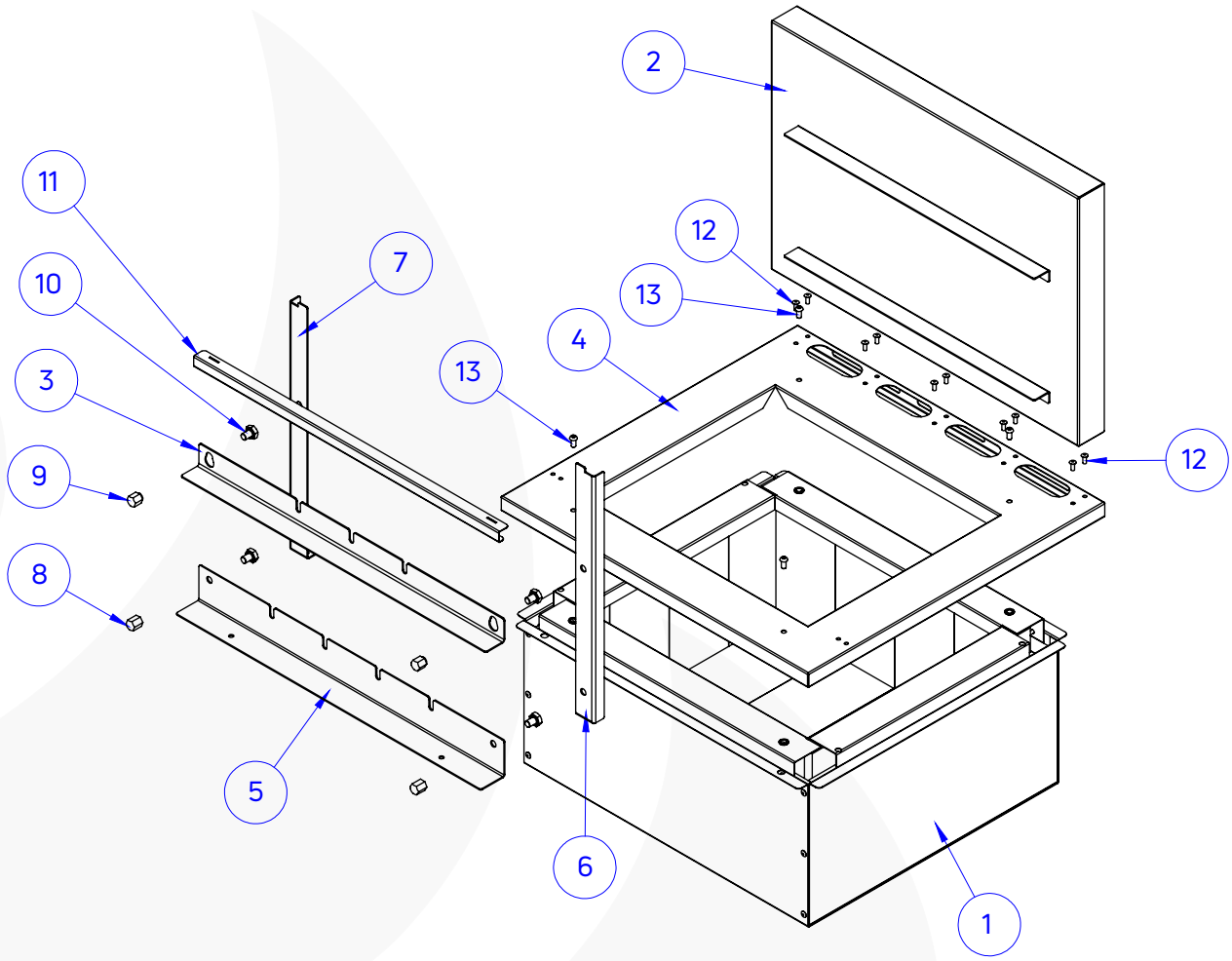

ITEM	DESCRIÇÃO	QTD.
13	PARAF ALLEN C/ CAB ABAULADA INOX 1/4-20F X 1/2	4
12	REBITE REPUXE ALUM EXTRUDADO	10
11	CANTONEIRA DE DESCANSO	1
10	PARAF SEX INOX 3/8 X 1/2	4
9	PORCA 3/8 SEXT 9/16 REBAIXO 2,5MM	2
8	PORCA 3/8 SEXT 9/16	2
7	COLUNA ESQ CHURRASQUEIRA COOKTOP	1
6	COLUNA DIR CHURRASQUEIRA COOKTOP	1
5	CANTONEIRA FRONTAL INFERIOR CHURRASQUEIRA	1
4	SOLEIRA CHURRASQUEIRA COOKTOP	1
3	CANTONEIRA FRONTAL MOVEL CHURRASQUEIRA COOKTOP	1
2	GABINETE CHURRASQUEIRA COOKTOP	1
1	MONT CAIXAO PADRAO	1

6.1 Informações Importantes RC350 Cooktop

Acessórios como grelhas e espetos são fornecidos separadamente e de acordo com a solicitação do cliente no momento da compra, por isso não constam na relação de componentes (vista acima).

7. INSTALAÇÃO RC350 COOKTOP

A Churrasqueira RC350 Cooktop dispensa a construção de alvenaria, podendo ser embutido em móveis planejados ou como extensão de bancadas, permanecendo integrado ao ambiente, seja cozinha, espaço gourmet ou varandas. Para receber o cooktop, a bancada deverá possuir as dimensões conforme desenhos demonstrativos abaixo, de acordo com o modelo escolhido:

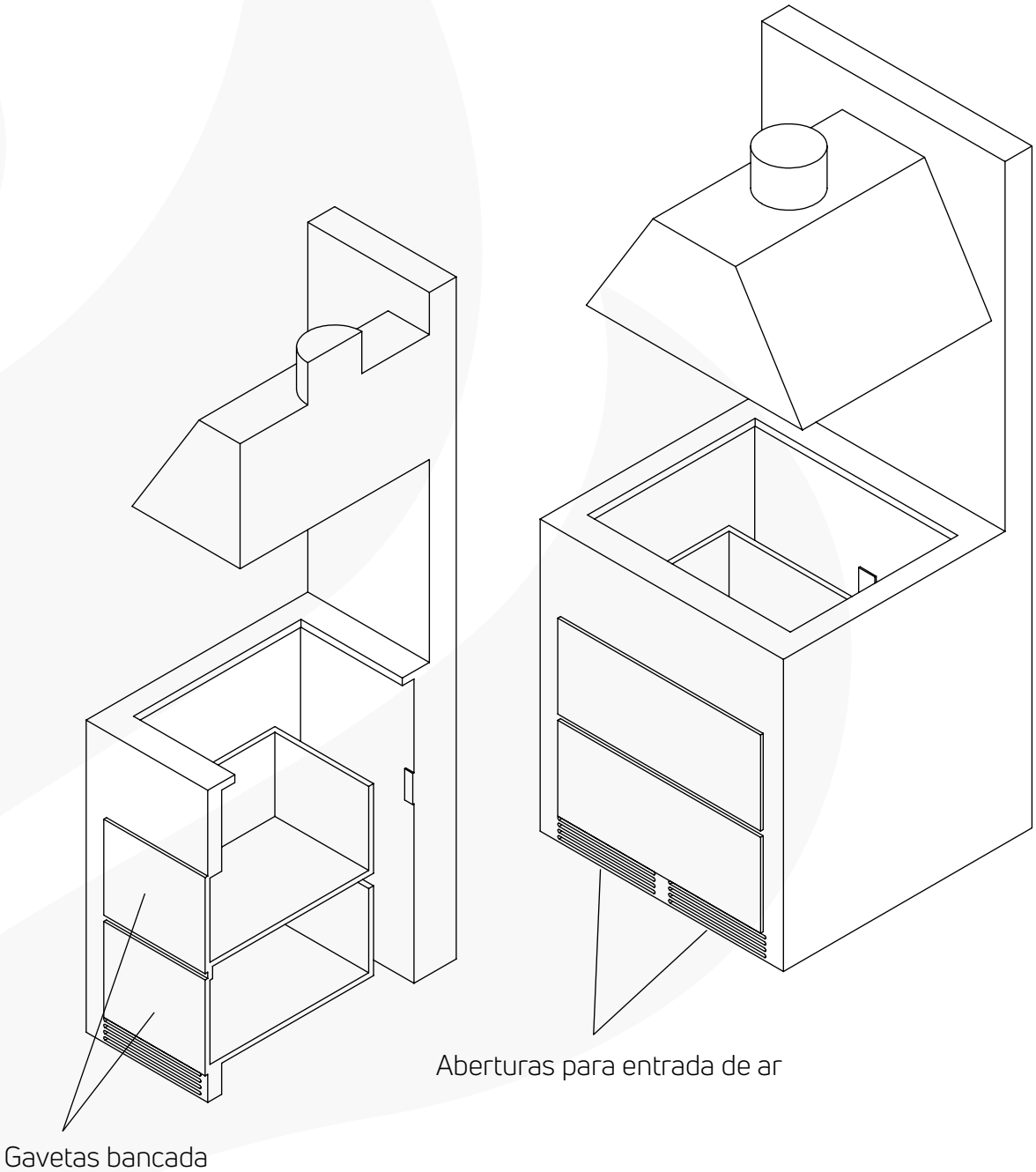

7.1 Espaços Internos para Circulação de Ar - RC350 Cooktop

VISTA LATERAL EM CORTE

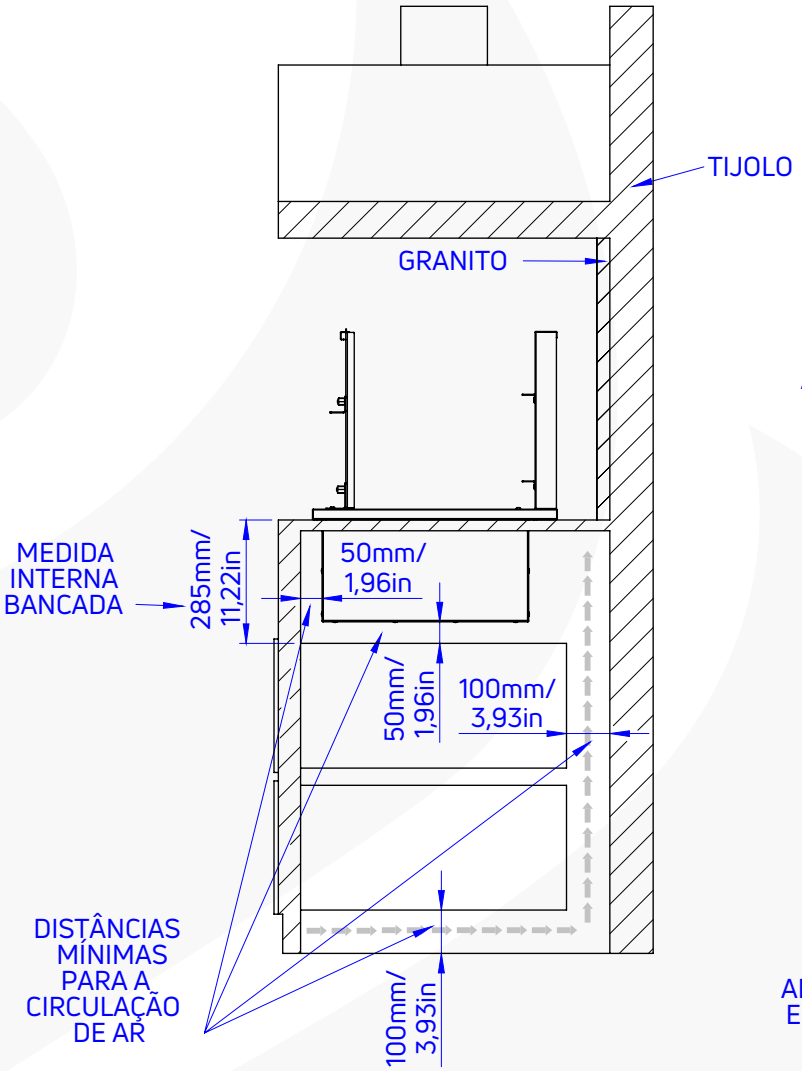

SEÇÃO A

VISTA FRONTAL

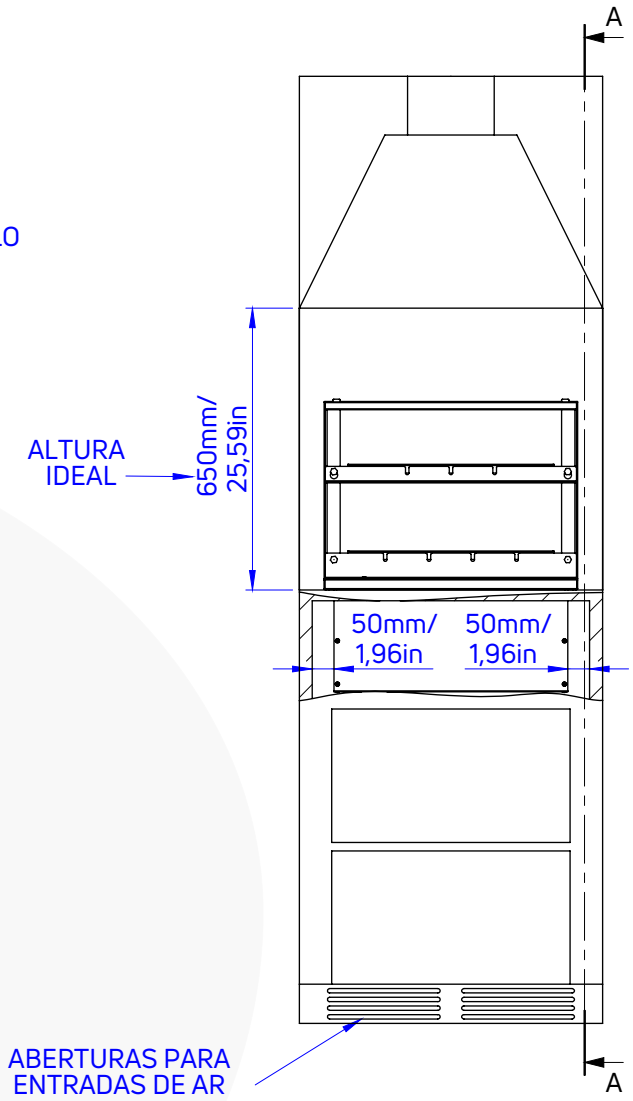

7.2 Dimensões da Bancada RC350 Cooktop

VISTA PROJETADA

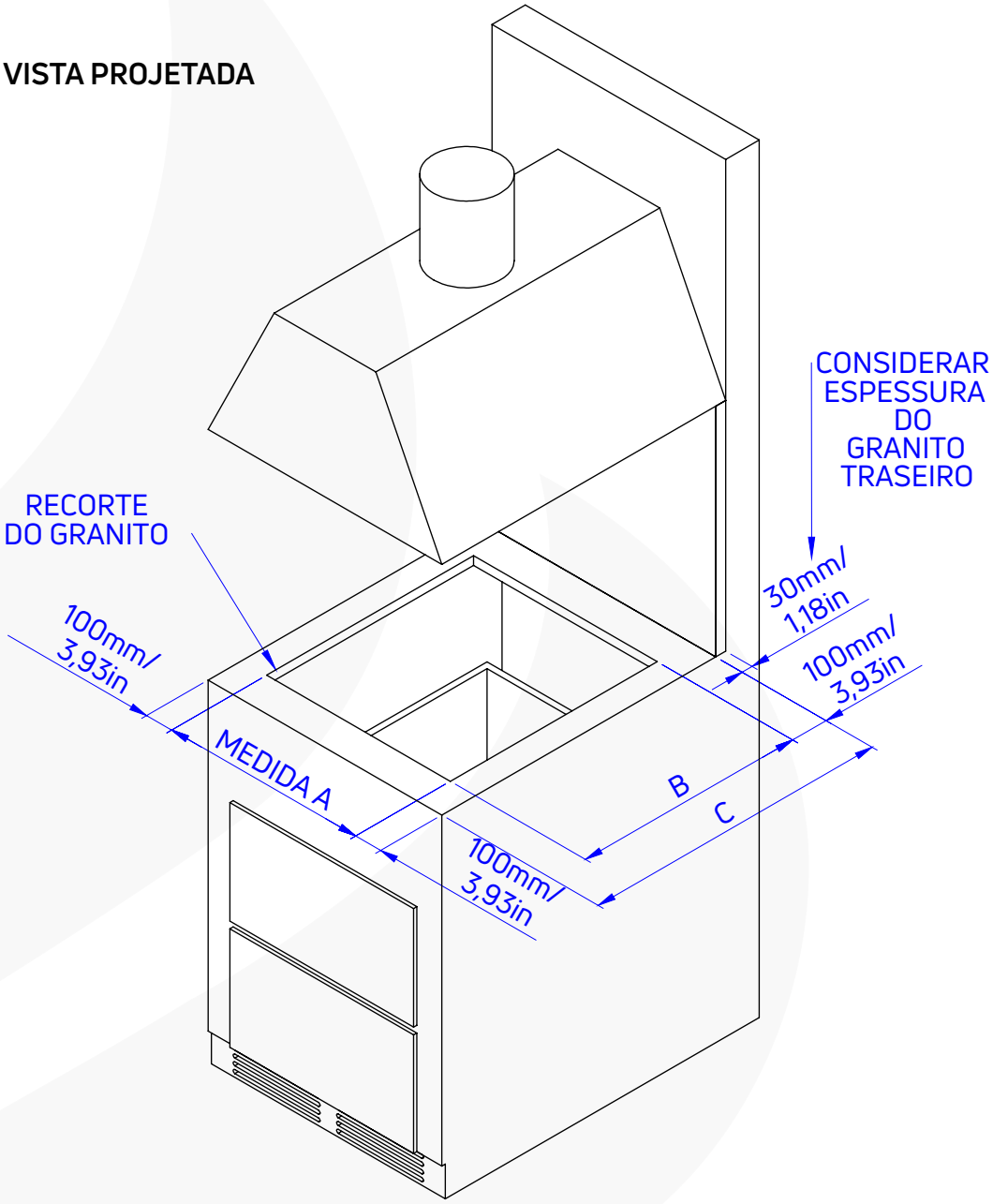

ESPESSURA MÍNIMA DA PEDRA DE GRANITO 20mm/0,78in

7.2.1 Dimensões da Bancada RC350 Cooktop – Tabelas

TABELA MEDIDA A	
Medida do Equipamento	Medida A
585mm/23,03in	550mm/21,65in
785mm/30,90in	750mm/29,52in

TABELA MEDIDA B	
Bancada Padrão	Bancada Reduzida
620mm/24,40in	535mm/21,06

TABELA MEDIDA C	
Bancada Padrão	Bancada Reduzida
820mm/32,28in	735mm/28,9in

• Todas as dimensões em milímetros/polegadas (in).

• Outras dimensões sob consulta.

• Recomenda-se a instalação de coifa com sistema de sucção para eliminação dos gases e fumaça gerados pela queima do carvão e para a retirada do calor gerado no interior da bancada.

• A largura da coifa deverá ser, obrigatoriamente, maior que a largura do equipamento.

7.3 Passo 1: Recomendações RC350 Cooktop

Ao desembalar o produto e utilizando uma trena, confira se as dimensões do mesmo estão de acordo conforme a solicitação de compra e com as especificações na tabela anterior (medida do equipamento).

Verifique se as dimensões do seu móvel ou bancada estão de acordo com as identificadas no desenho anterior. Caso não estiverem, entre em contato com a Scheer Churrasqueiras, que esta, recomendará como você deve proceder.

O tampo da bancada onde a churrasqueira será instalada deverá ser obrigatoriamente de granito ou outro material semelhante (mármore, pedra, concreto, etc.).

Retirar as peças móveis (cantoneira de descanso, cantoneira frontal móvel), facilitando o manuseio do equipamento para colocar na bancada.

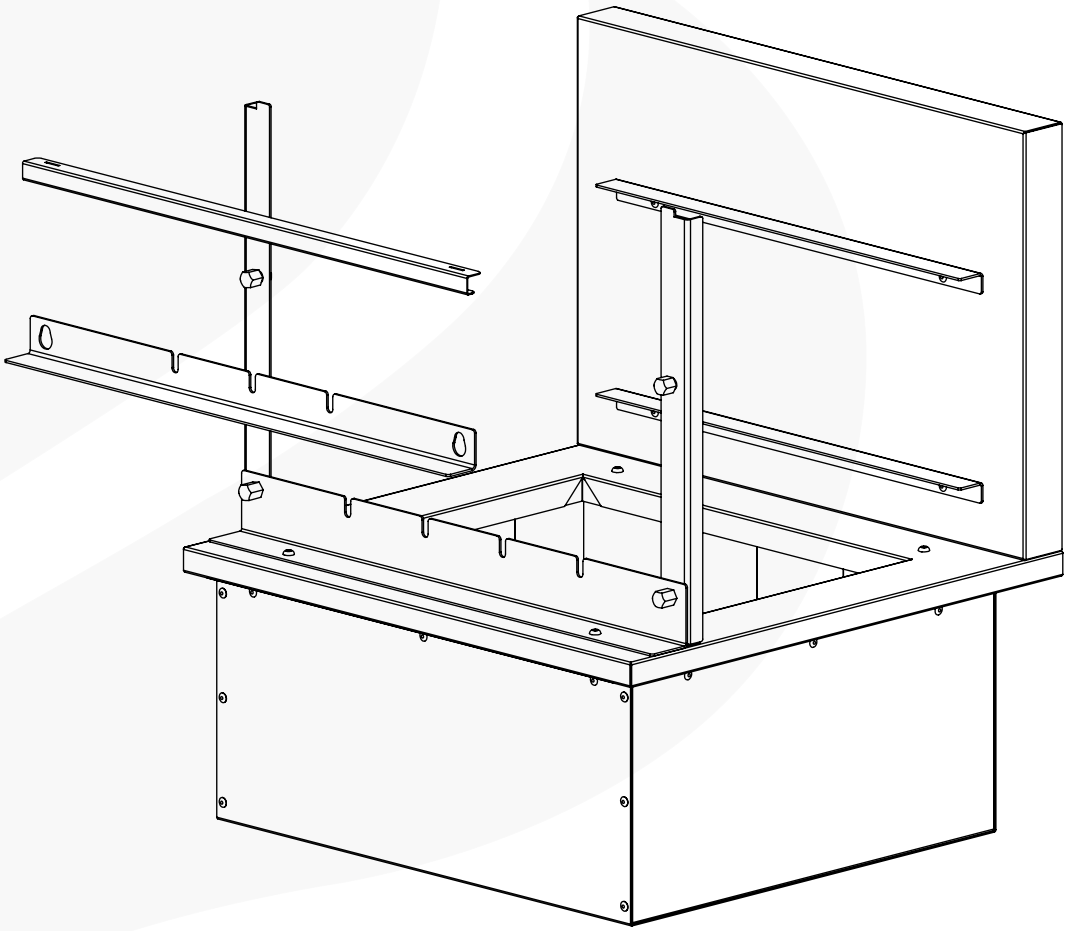

Desmontar o caixão do restante do cooktop, soltando os parafusos superiores, facilitando o encaixe no vão da bancada:

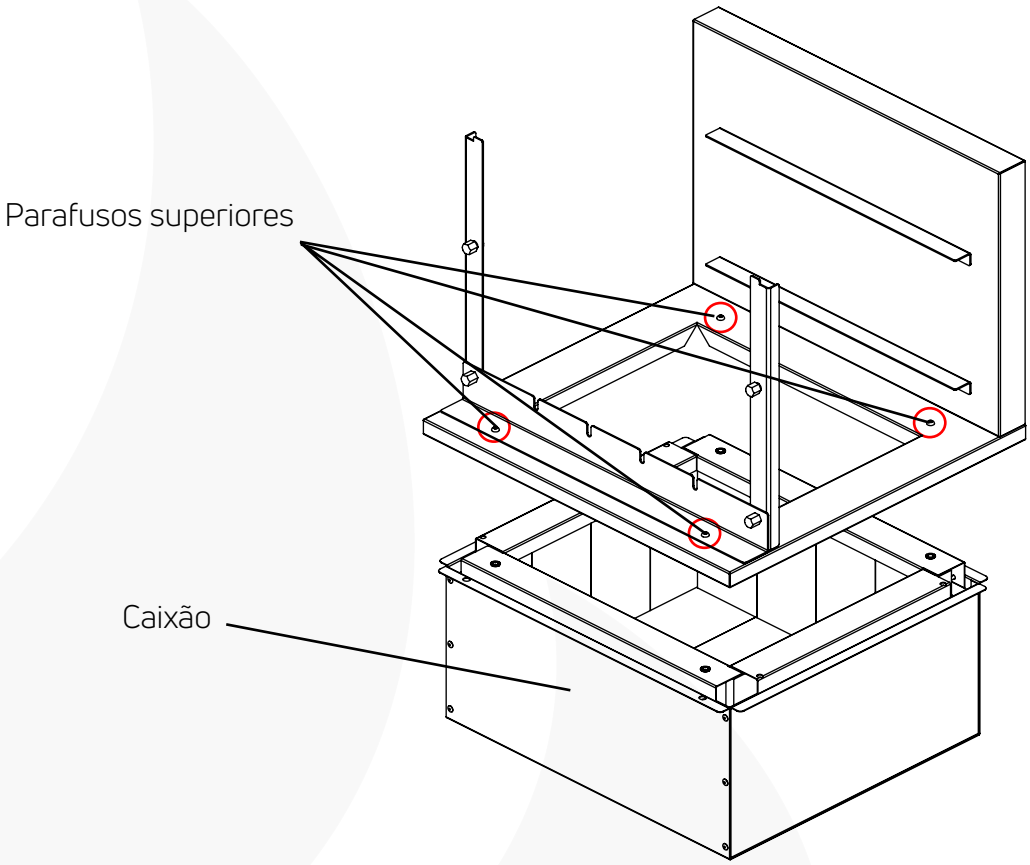

7.4 Passo 2: Instalação do Caixão RC350 Cooktop na Bancada

O equipamento deve ser colocado no vão da bancada, com cuidado para não danificar as chapas, permanecendo posicionado conforme ilustração a seguir:

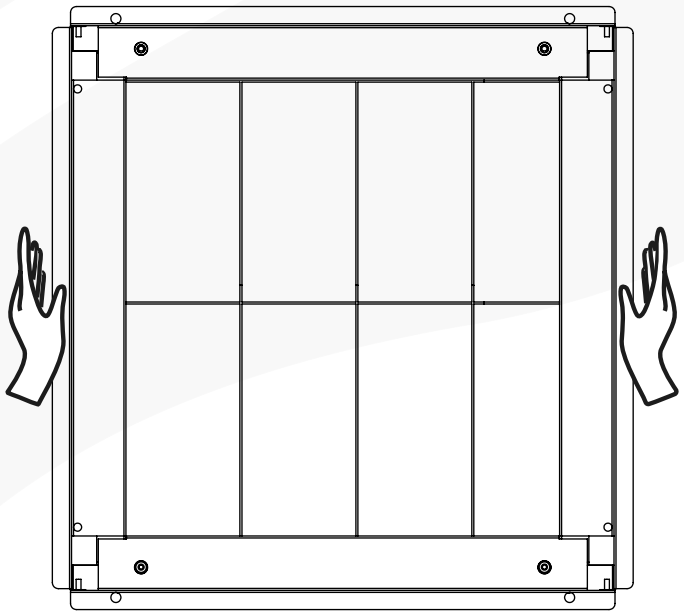

Levantar o caixão pelas abas laterais e encaixá-lo no vão da bancada, tendo o cuidado de não entortar o equipamento. De qualquer outro modo que ele for erguido está **INCORRETO**, solicite a ajuda de outra pessoa para erguer o mesmo.

Deixar o caixão deslocado para a frente, permitindo que fique um vão entre ele a bancada, possibilitando a circulação de ar.

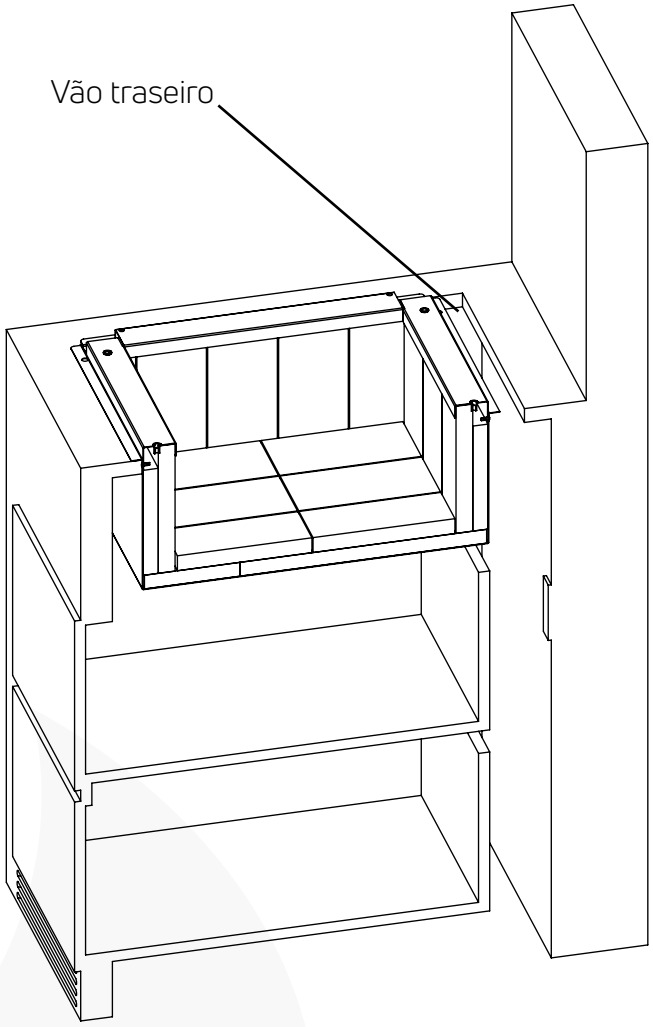

7.5 Passo 3: Instalação RC350 Cooktop na Bancada

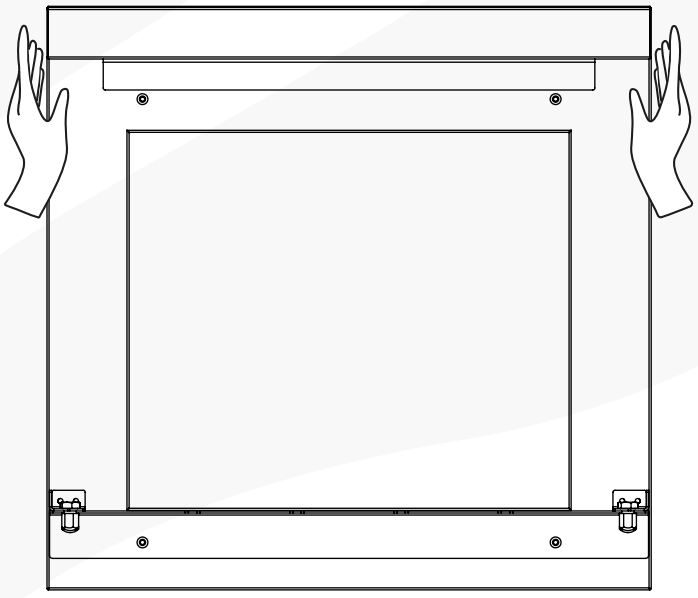

Levantar a churrasqueira sempre pelo gabinete, para evitar de ela se entortar ou danificar o equipamento, de qualquer outro modo que ela for erguida está **INCORRETO**, solicite a ajuda de outra pessoa para erguer a mesma.

Encaixar a churrasqueira cooktop no caixão, apertando em seguida os parafusos superiores.

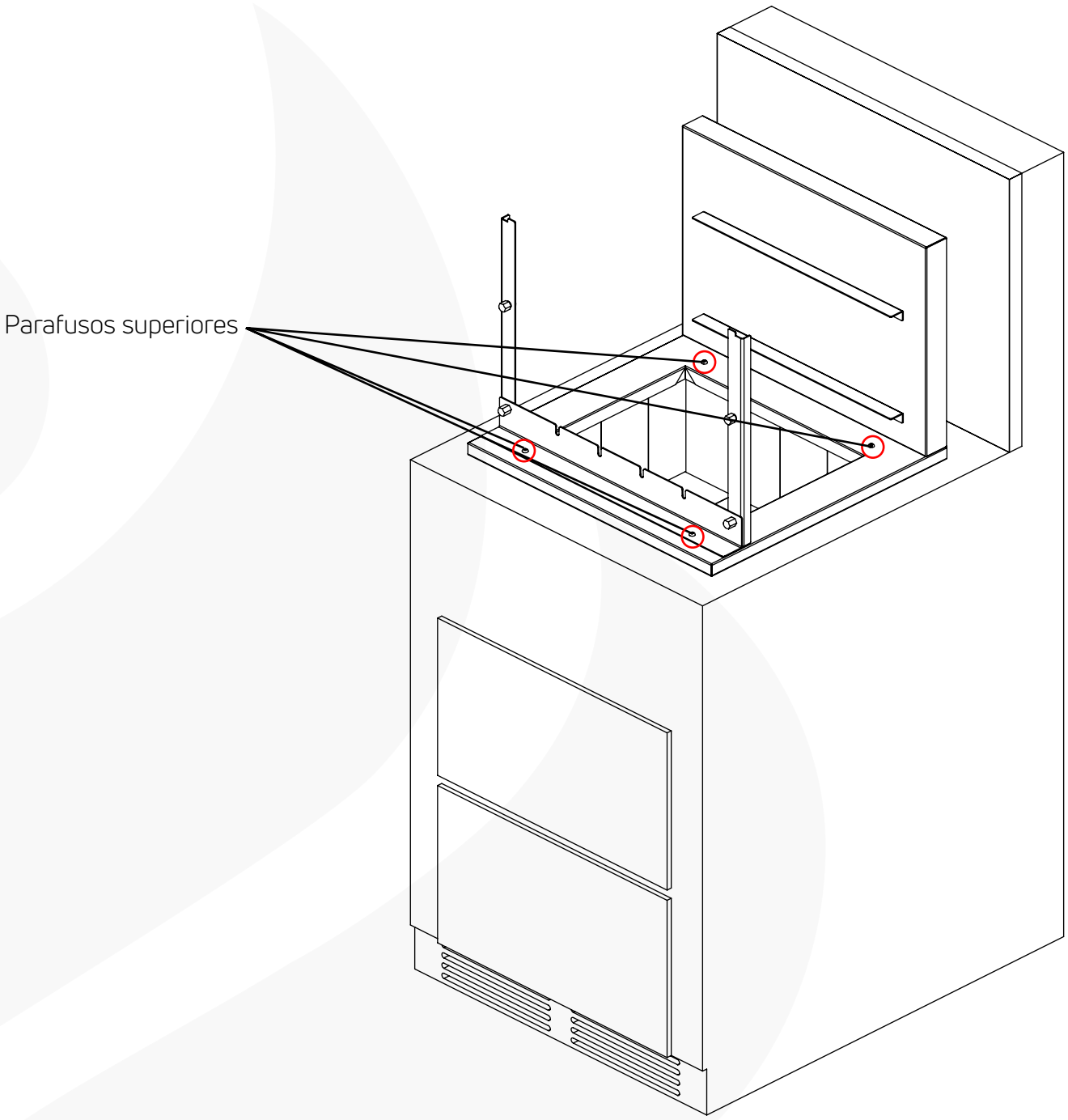

7.6 Anexo A – Itens Iguais para Ambos os Modelos de Churrasqueira

Os itens abaixo não diferem entre a RC350 alvenaria e a RC350 Cooktop.

8. MONTAGEM PEÇAS MÓVEIS

Após a fixação na alvenaria (RC350) ou a instalação na bancada (RC350 Cooktop), a máquina estará apta para o uso, existindo ainda a possibilidade de ser colocada a cantoneira frontal móvel para que a churrasqueira fique com 02 (dois) andares e a cantoneira de descanso, itens utilizados conforme hábito, gosto ou necessidade do churrasqueiro.

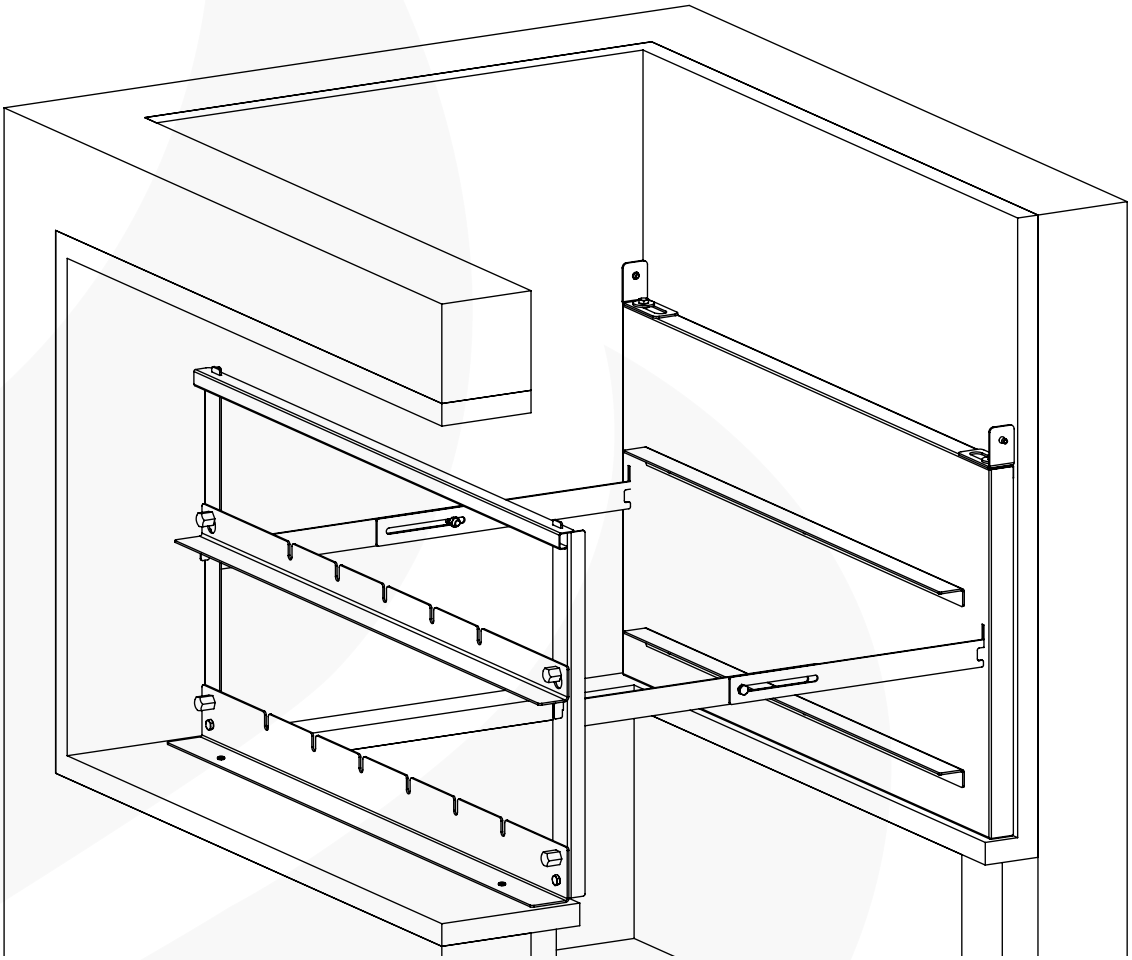

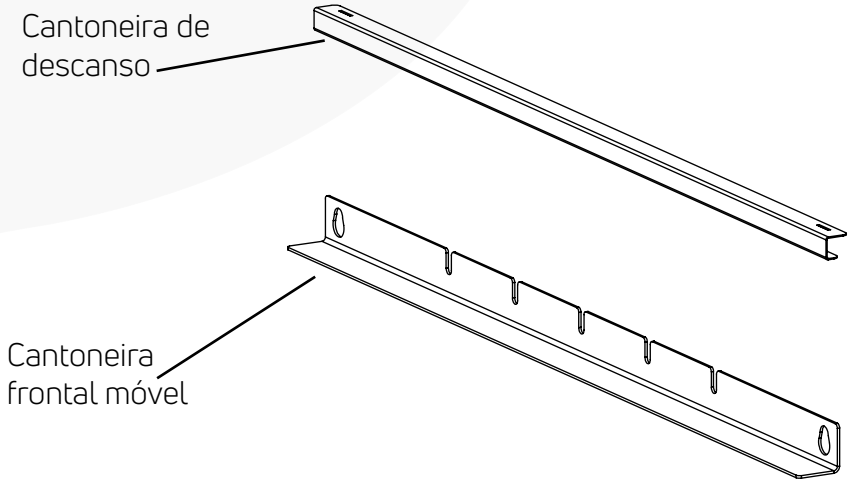

9. INFORMAÇÕES ÚTEIS

• Os espetos normalmente acompanham o equipamento, mas caso necessite de mais espetos, não hesite em contatar o fabricante ou seu revendedor de confiança.

• Em hipótese alguma tente consertar ou reparar o produto, evitando possíveis acidentes, além de implicar na perda da garantia.



Não use a sua churrasqueira para incinerar papel ou qualquer outro objeto, pois as labaredas de fogo danificam o sistema rotativo.



Não use lenha ou madeira dentro da churrasqueira, utilize apenas carvão.

QUANTIDADE DE CARVÃO	
Espeto	Peso
5 a 7	3Kg
9 a 11	4Kg
13 a 17	5Kg

10. ASSAR A CARNE

Corte a carne em pedaços ou de forma que ela seja compatível ao espeto. Para o churrasco tradicional, nós recomendamos usar somente sal grosso para temperar a carne, porém, você pode também marinar sua carne favorita em diversos tipos de temperos e molhos.

Espete a carne nos espetos e coloque na churrasqueira quando ela estiver ligada. A churrasqueira providenciará o melhor resultado para o seu churrasco.

Para dicas e receitas acesse: **www.scheer.com.br.**



Quando estiver espetando a carne, tome cuidado para não machucar sua mão.

11. LIMPEZA

Antes de efetuar os procedimentos de limpeza, tome as seguintes precauções:



Efetue a limpeza após o uso, mas antes, deixe o equipamento descansar por algumas horas, para que o mesmo esfrie naturalmente.



Na limpeza da churrasqueira, não utilize objetos pontiagudos tais como: facas, espátulas de metal, etc.



Para limpar, aplique desengordurante e remova a gordura com um pano úmido.



Remova a cantoneira móvel e retire as cinzas do carvão com uma 'pazinha'.



Não esguiche ou jogue água fria ou quente no equipamento ou nos tijolos refratários, especialmente quando estiver quente.



Este equipamento trabalha com superfícies quentes.



Não use esponja, principalmente a parte verde (abrasiva).

12. ACESSÓRIOS

Para que seu churrasco possa ser ainda melhor, a Scheer disponibiliza para você diversos acessórios da mais alta qualidade e performance.



Mini Espeto



Espeto Tambor



Grelha Giratória 3”



Grelha Giratória 6”



Espeto de 5 Pontas



Espeto Triplo

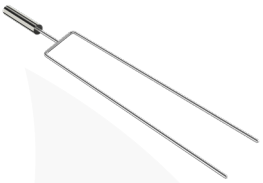

Espeto Duplo



Grelha para Peixe

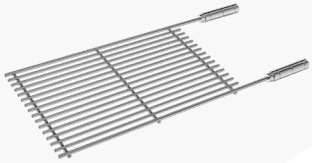

Grelha Redonda



Grelha em V

13. APLICAÇÕES

Veja a seguir, algumas aplicações dos acessórios Scheer na sua churrasqueira:

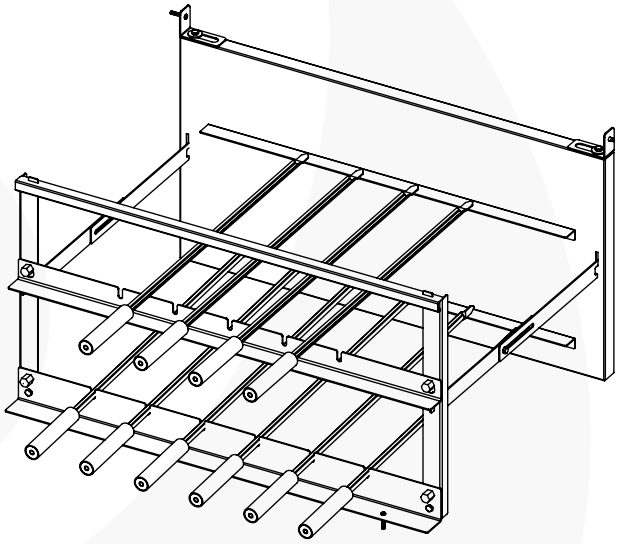

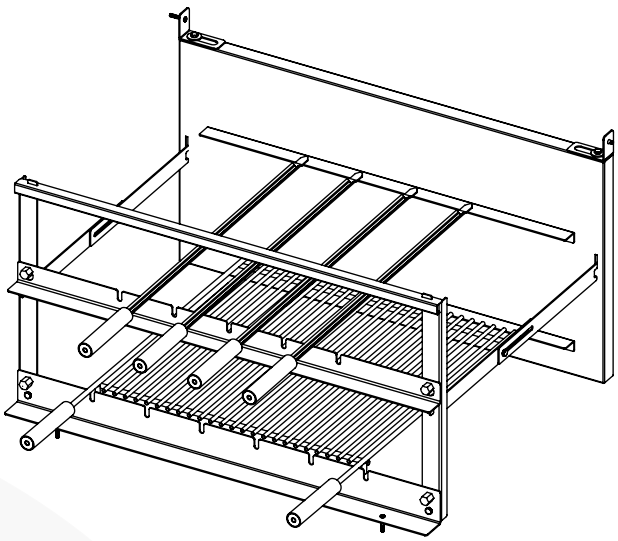

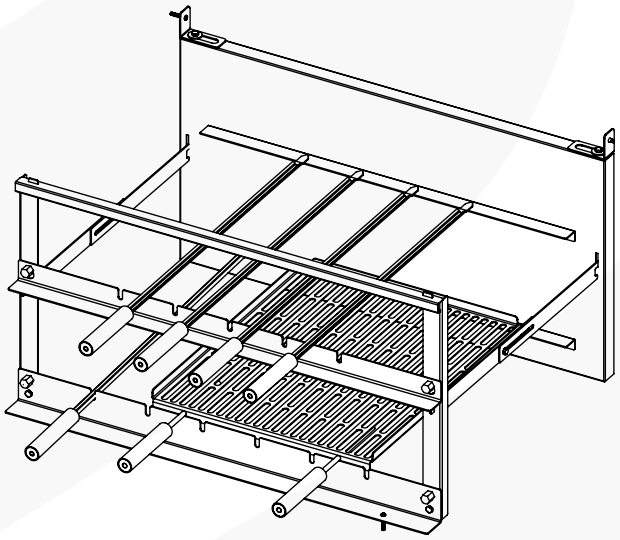

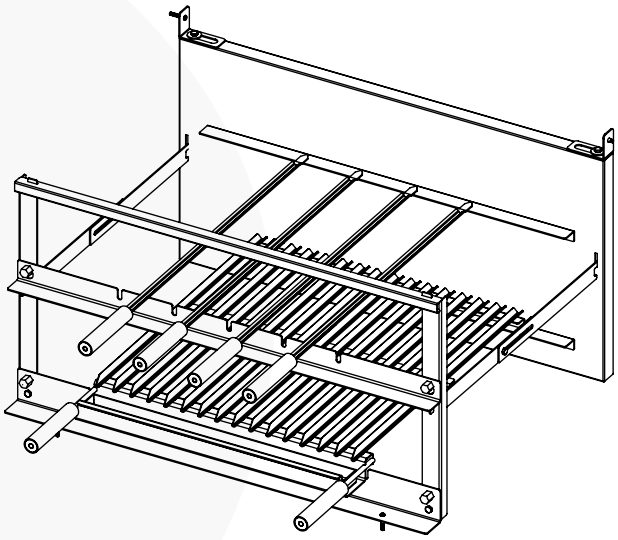

www.scheer.com.br

@scheerchurrasqueiras

Scheer

Churrasqueiras e Parrillas

KM 148, BR-116, 17204 | CEP 95054-780
Bairro: Sagrada Família | Caxias do Sul | RS | Brasil

Contato: +55 54 3224.3066
E-mail: scheer@scheer.com.br