Manual de Instruções

RC 550
de Alvenaria e Cooktop





Scheer
Churrasqueiras e Parrillas

PARABÉNS!

Você acaba de comprar uma churrasqueira com a mais alta tecnologia, design e desempenho. Agora, será muito mais fácil e rápido de preparar o seu Churrasco. **A SCHEER CHURRASQUEIRAS** agradece a sua escolha.

Para que a sua churrasqueira tenha a melhor performance, leia atentamente este manual e siga corretamente as instruções. Para quaisquer dúvidas, informações ou sugestões, entre em contato conosco, que um profissional qualificado terá o prazer em lhe atender.



RC 550 de Alvenaria



RC 550 Cooktop

Este manual foi elaborado para o modelos padrão da RC 550 de Alvenaria e Cooktop, caso você tenha um modelo especial, consulte a nossa equipe.

TERMO DE GARANTIA

Os modelos RC550 Alvenaria e RC550 Cooktop possuem 24 (vinte e quatro) meses de garantia contra quaisquer defeitos de fabricação, a contar da data da emissão da nota fiscal ao consumidor.

Ao receber este produto, verifique se ele está em perfeitas condições, sem defeitos aparentes e com todos os acessórios disponíveis e em pleno funcionamento.
Para qualquer solicitação de assistência técnica no período acima descrito, é necessário entrar em contato com o vendedor, obrigatoriamente apresentando a respectiva nota fiscal de compra, bem como do número de série do equipamento (localizado na parte traseira do mesmo), que auxiliaremos para encontrar a solução.

A loja ou o vendedor autorizado, receberá e encaminhará a solicitação para a Scheer Churrasqueiras, informando por escrito, juntamente com a documentação necessária, o relato do consumidor com a maior quantidade de detalhes possível, facilitando o reconhecimento do possível defeito. Após a devida análise pela fabricante, e, em caso de constatação de defeito no produto, os custos de assistência do produto serão por esta suportados, oportunidade em que, a Scheer Churrasqueiras providenciará o reparo ou substituição do produto, a critério desta, no prazo de até 30 (trinta) dias contados entre a chegada do produto em sua fábrica e a devolução para o consumidor.

No caso de o produto não apresentar defeito de fabricação, instalação incorreta ou mal uso, todos os custos de assistência/reparo, assim como despesas de envio, se darão exclusivamente por conta do comprador/consumidor.

A Scheer Churrasqueiras e Parrillas, não autoriza a troca de produtos na loja por uma nova unidade, sem que o processo previsto nesta garantia seja seguido.

Garantia Limitada

Durante o período da garantia, a Scheer Churrasqueiras garante seus produtos contra defeitos de manufatura para o primeiro comprador. Esta garantia não é transferível e requer prova de compra com a apresentação da respectiva nota fiscal.

Estas obrigações de garantia são limitadas ao seguinte:

• A garantia não cobre produtos que foram alterados ou foram danificados devido ao desgaste de uso normal, ferrugem, uso impróprio, apresentarem sinais de violação, desmontagem de partes, com remoção ou adulteração em seu número de série, riscos internos ou externos e danos provocados pelo calor excessivo, gerado pela queima de papel ou outros materiais combustíveis.

• A queima de lenha só deve ser realizada em modelos com braseiro. O calor em excesso pode causar manchas e alterações na cor do inox e danificar o sistema elétrico e mecânico do equipamento.

• A garantia do produto será extinta, caso o mesmo não seja utilizado para uso exclusivamente doméstico;

• A Scheer Churrasqueiras não autoriza qualquer tentativa de conserto por parte do consumidor e/ou pessoa não expressamente autorizada pela fabricante.

• A garantia não cobre produtos que foram danificados por motivos de instalação incorreta, uso em excesso de água para limpeza do equipamento e se a alvenaria não estiver de acordo, conforme as especificações técnicas de construção.

• A Scheer Churrasqueiras não se responsabiliza por danos causados devido a instalação do equipamento em ambientes externos, onde o mesmo fique exposto ao tempo (chuva) e maresia. Tais fatores danificam a parte elétrica e mecânica do produto.

• O tampo da bancada onde a churrasqueira será instalada deverá ser obrigatoriamente de granito ou outro material semelhante (mármore, pedra, concreto, etc.), e a espessura não deverá ser inferior a 20mm (0,79 pol.).

• Não devem ser utilizados no tampo materiais inflamáveis como madeira, MDF ou outros similares, pois corre-se o risco de incendiarem devido ao calor gerado pela parrilla. A Scheer Churrasqueiras não se responsabiliza por danos causados devido a não observância pelo comprador.

• O local onde a churrasqueira será instalada deverá ter as dimensões respeitadas conforme as recomendações de instalação, sob pena de, ao tentar montar o equipamento, ocorrerem possíveis avarias no mesmo ou no tampo/bancada, como riscos, arranhões, amassados ou lascados. Sugerimos também que a montagem seja sempre realizada por duas pessoas.

• Para evitar a perda da garantia, é necessário respeitar as dimensões internas para a circulação de ar na bancada, além das aberturas frontais para a entrada de ar, conforme descrito neste manual.

SE VOCÊ TEM DÚVIDAS EM RELAÇÃO AO PRODUTO, NÃO INSTALE O EQUIPAMENTO. ENTRE EM CONTATO COM A SCHEER CHURRASQUEIRAS. A GARANTIA NÃO COBRE PROBLEMAS OCASIONADOS POR MÁ INSTALAÇÃO.

Para obter assistência dos produtos Scheer, entre em contato com a loja onde a compra foi efetuada ou diretamente com nossa empresa pelo site www.scheer.com.br. A Scheer Churrasqueiras não será responsável por despesas de envio para a loja ou para a fábrica sem prévia autorização. A Scheer Churrasqueiras não se responsabiliza por eventuais acidentes causados em decorrência do uso impróprio do equipamento, abusos, uso negligenciado, descuido ou outros modos impróprios aos cuidados básicos. Recomenda-se atenção especial ao manual de instruções para evitar danos aos produtos e/ou acidentes.

Sumário....6
1. Recomendações....7
1.1 Informações Importantes....7
2. Transporte e Recebimento....8
2.1 Transporte....8
2.2 Recebimento....8
3. Relação de Componentes – RC 550 de Alvenaria....9
4. Construção da Alvenaria - RC 550 de Alvenaria....10
5. Instalação da RC 550 de Alvenaria....13
5.1 Passo 1: Recomendações....13
5.2 Passo 2: Colocação da RC 550 de Alvenaria....13
5.3 Passo 3: Conexão Elétrica RC 550 de Alvenaria....15
5.4 Passo 4: Fixação na Alvenaria RC 550 de Alvenaria....16
6. Montagem Peças Móveis – RC 550 Alvenaria....18
7. Relação de Componentes – RC 550 Cooktop....19
7.1 Informações Importantes - RC 550 Cooktop....20
8.Instalação RC 550 Cooktop....21
8.1 Espaços Internos para Circulação de Ar - RC550 Cooktop....22
8.2 Dimensões da Bancada RC550 Cooktop....23
8.2.1 Dimensões da Bancada RC550 Cooktop – Tabelas....24
8.3 Passo 1: Recomendações RC550 Cooktop....25
8.4 Passo 2: Instalação do Caixão RC550 Cooktop na Bancada....26
8.5 Passo 3: Instalação RC550 Cooktop na Bancada....27
8.6 Passo 4: Instalação da Fonte Inteligente RC550 Cooktop....29
9.Montagem Peças Móveis....31
9.1 Anexo A – Itens Iguais para Ambos os Modelos de Churrasqueira....32
10. Instalação Elétrica....32
11. Informações Úteis....33
12. Assar a Carne....34
13. Limpeza....35
14. Acessórios....36
15. Aplicações....37

1. RECOMENDAÇÕES

Este manual possui informações técnicas para a correta instalação e funcionamento deste equipamento. O operador do equipamento tem o dever e a responsabilidade de seguir as instruções corretas.

Antes da instalação e utilização do equipamento, é necessária a consulta a este manual. Nós recomendamos que ele seja integralmente lido e que sejam rigorosamente seguidas as instruções presentes no mesmo.

Mantenha o manual em perfeitas condições. Este manual é parte do equipamento e deve ser guardado em local de fácil acesso e conhecido por todos os operadores e que também esteja disponível para qualquer pessoa responsável pela manutenção.

1.1 Informações Importantes

Nunca use **LENHA** ou **MADEIRA** para fazer fogo, sempre use carvão.

O equipamento não necessita de lubrificação, se usado frequentemente.

Em equipamentos que ficam por um período de 30 (trinta) dias sem utilização, deve-se ligar a máquina por cerca de 10 minutos e aplicar WD-40 entre os tuchos e a chapa da churrasqueira.

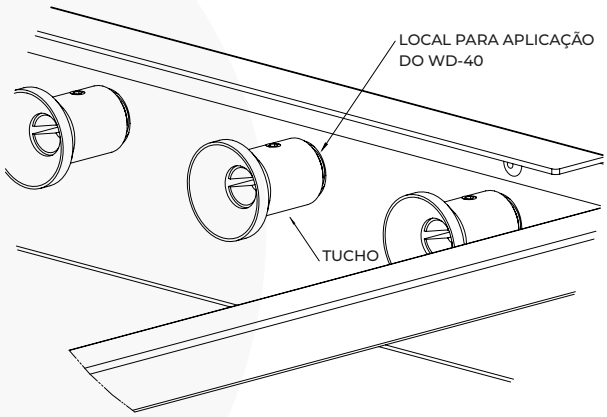

Toda a instalação do produto é de responsabilidade do comprador. A instalação deve ser feita de acordo com as instruções do fabricante.

Em casos de reparos, use exclusivamente assistência autorizada pelo fabricante e solicite peças de reposição originais.

Falha na operação deste equipamento, pode colocar em risco o produto e o operador do mesmo.

Para obter assistência técnica mais próxima de você, entre em contato com um distribuidor autorizado ou diretamente com o fabricante.

O fabricante reserva o direito de alterar este manual a qualquer momento.

Este equipamento deve ser instalado de acordo com as normas e códigos locais do destino.

2. TRANSPORTE E RECEBIMENTO

2.1 Transporte

Os riscos de transporte são de responsabilidade do consumidor. Reclamações sobre estragos durante o transporte, devem ser feitas quando o produto for recebido.

Assim que remover o produto da embalagem, faça uma inspeção visual para verificar possíveis estragos causados durante o transporte. Recomendamos um cuidado especial durante esta inspeção, para que sejam identificados possíveis estragos no momento do recebimento.

Qualquer estrago causado pelo transporte, deve ser imediatamente comunicado a empresa transportadora e ao fabricante do produto.

2.2 Recebimento

Confirme se todos os itens descritos na Nota Fiscal e indicados na relação de componentes estão dentro da embalagem, bem como, se o manual de instruções se encontra disponível. Qualquer informação necessária sobre dimensões e projetos da sua churrasqueira, por favor, contate o fabricante ou com a loja que revendeu esse produto.

Este modelo é de fácil montagem e desmontagem, sendo possível ao cliente fazer sua própria instalação.

3. RELAÇÃO DE COMPONENTES – RC550 ALVENARIA

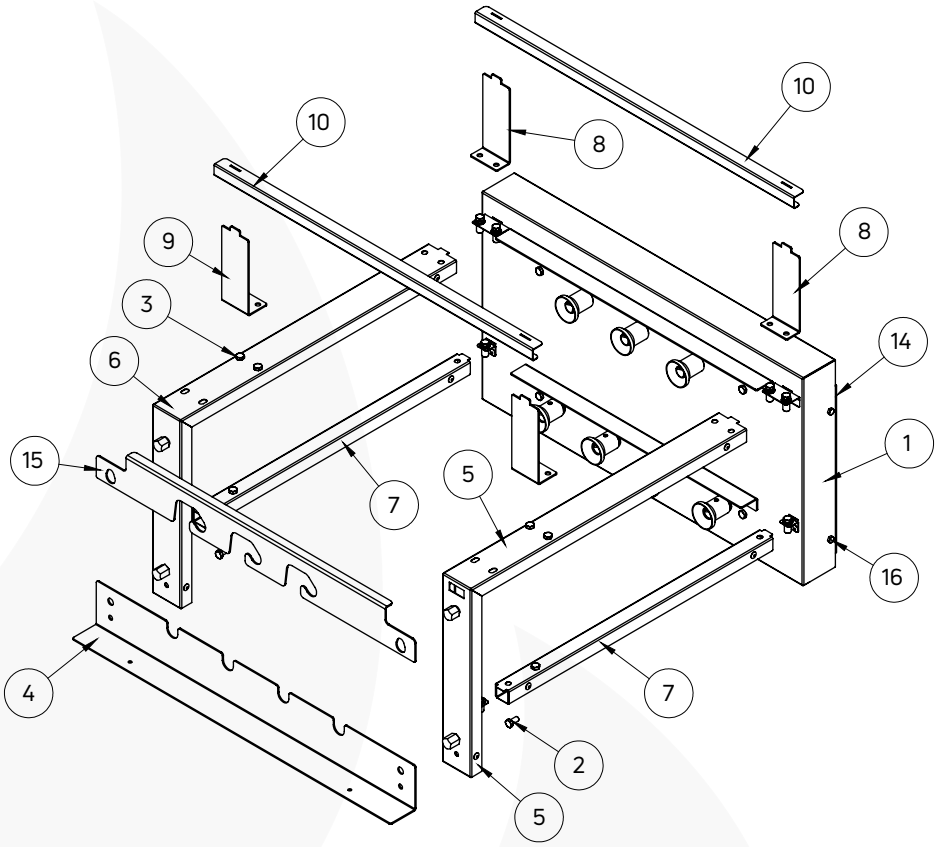

ITEM	DESCRIÇÃO	QTD.
16	PARAF SEX ACO CARB 3/16 X 1/2 ZB	4
15	CANTONEIRA INVERTIDA 585 2MM I430 RC550	1
14	MONT FECHAMENTO TRASEIRO	1
13	CHICOTE ELETRICO RESIDENCIAL BOTAO 2 VELOCIDADES	1
12	KIT ELETRICO RESIDENCIAL ROTATIVO	1
11	FONTE INTELIGENTE 6-9-12V 50W DL-566	1
10	CANTONEIRA DE DESCANSO	2
9	SUPORTE FRONTAL DESCANSO	2
8	SUPORTE TRASEIRO DESCANSO	2
7	BRACO INFERIOR ESPETO	2
6	BRACO S/ BOTAO	1
5	BRACO C/ BOTAO 2 VELOCIDADES	1
4	CANTONEIRA FRONTAL INFERIOR	1
3	PARAF SEX INOX 1/4 X 1	4
2	PARAF SEX INOX 1/4x1/2	10
1	GABINETE 2 VELOCIDADES	1

Nota: Os espetos são vendidos separadamente, por isso, não constam na relação de componentes (vista acima).

4. CONSTRUÇÃO DA ALVENARIA - RC550

Para a instalação da churrasqueira RC550, deve existir uma construção de alvenaria com as dimensões de boca e área de fogo que comportem a churrasqueira escolhida e o espaço disponível na obra, conforme desenhos demonstrativos abaixo:

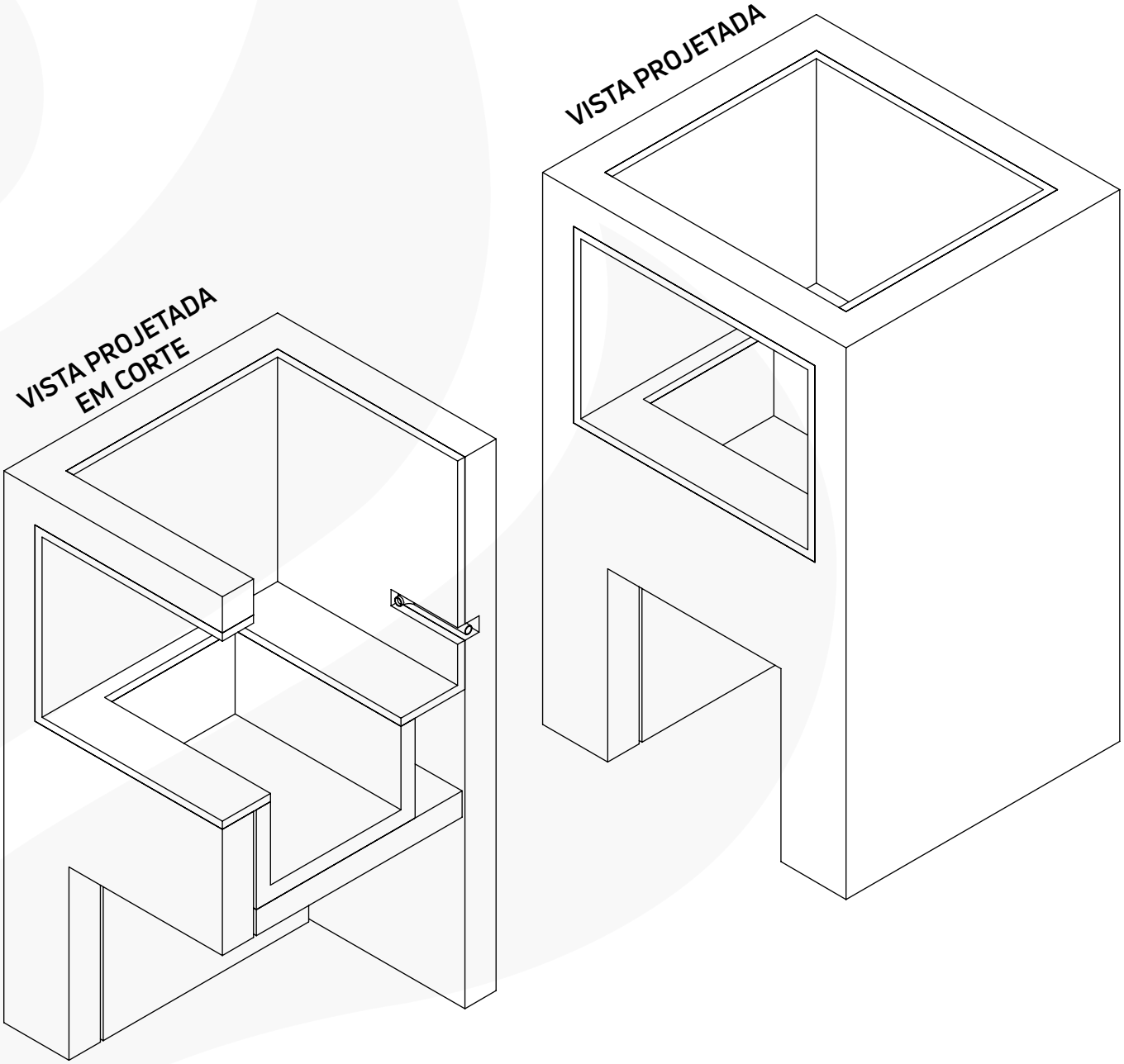

VISTA LATERAL EM CORTE

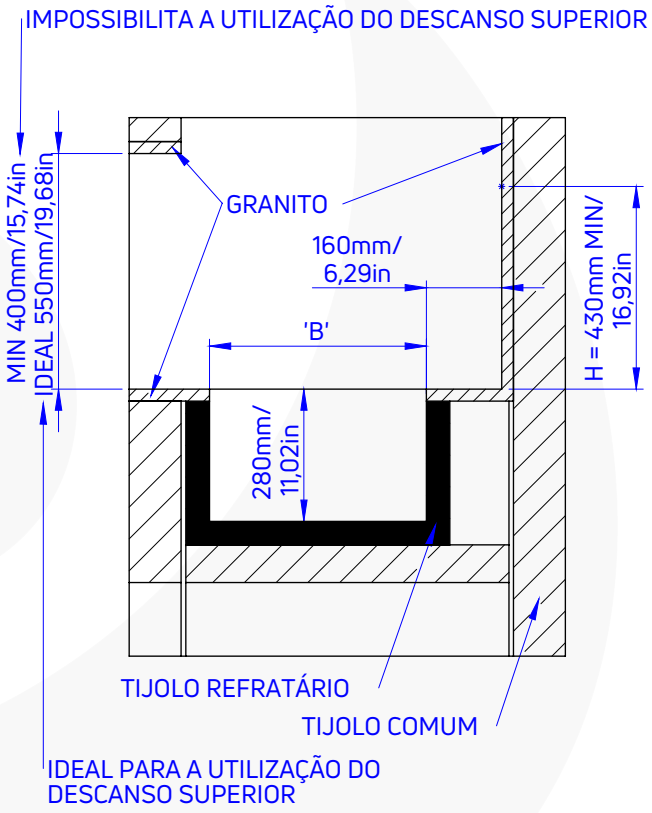

SEÇÃO A

VISTA FRONTAL

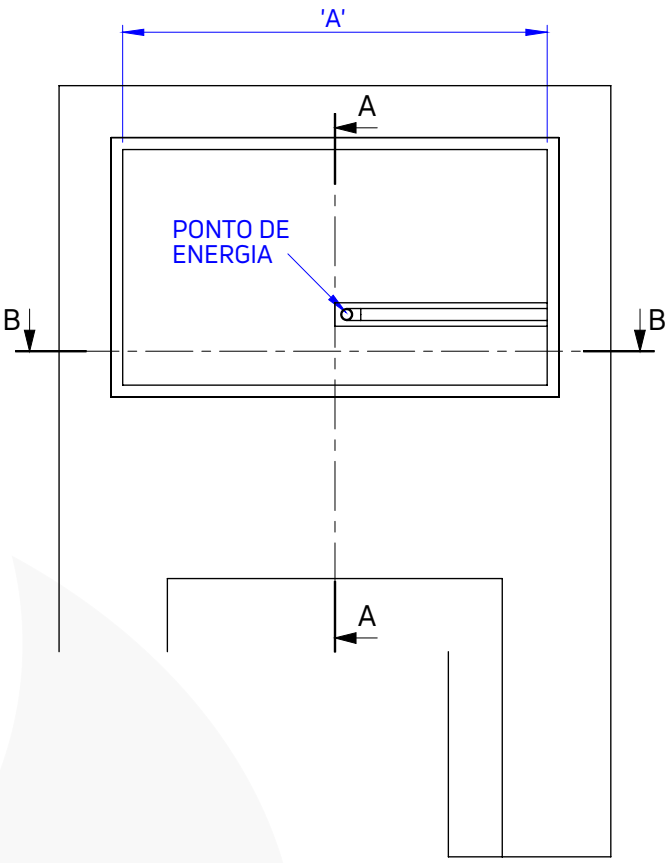

TABELA MEDIDA A		
Medida do Equipamento	Quantidade de Espetos	Medida A
485mm/19,9in	5	500mm/19,68in
585mm/23,03in	7	600mm/23,62in
685mm/26,96in	9	700mm/27,55in
785mm/30,90in	11	800mm/31,49in
885mm/34,84in	13	900mm/35,43in
985mm/38,77in	15	1000mm/39,37in
1085mm/42,71in	17	1100mm/43,30in

TABELA MEDIDA B	
Medida do Espeto*	Medida B
410mm/16,14in	380mm/14,96in
495mm/19,48in	460mm/18,11in
590mm/23,22in	560mm/22,04in

* Área útil do espeto

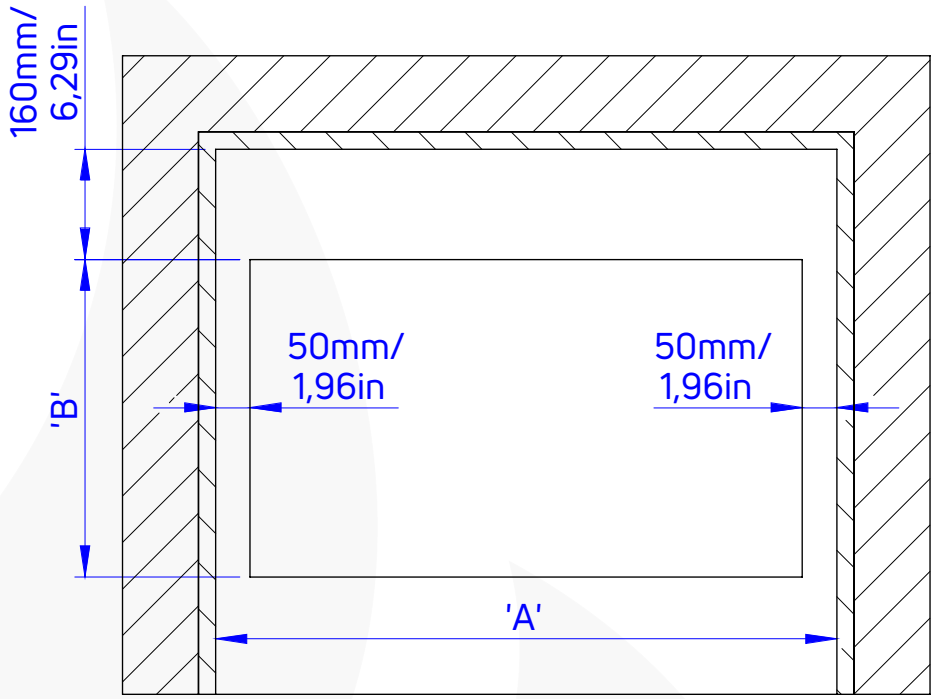

SEÇÃO B

- *Todas as dimensões em milímetros e polegadas (in)*
- *Outras dimensões sob consulta.*

Nota: Verificar o nivelamento da alvenaria/bancada antes de instalar a churrasqueira, evitando assim que a mesma fique desnivelada/inclinada.

5. INSTALAÇÃO DA RC550 ALVENARIA

Com a alvenaria já construída, certifique-se de que o ponto de luz onde será ligada a churrasqueira, esteja **LOCALIZADO E EMBUTIDO NA PARTE DE TRÁS DA ALVENARIA, ATRÁS DA CHURRASQUEIRA. A NÃO OBSERVÂNCIA DE TAL CONDIÇÃO, PODE ENSEJAR O RISCO DE DERRETIMENTO DO CABO DE FORÇA.**

5.1 Passo 1: Recomendações

Verifique se as dimensões da sua alvenaria, estão de acordo com as identificadas no desenho anterior. Caso não estiverem, entre em contato com a Scheer Churrasqueiras, que esta, recomendará como você deve proceder.
Com a alvenaria pronta conforme o desenho, você deve **DESLIGAR O DISJUNTOR** de onde está sua churrasqueira e iniciar a pré-montagem, que será realizada pelo lado de fora.

5.2 Passo 2: Colocação da RC550 de Alvenaria

O equipamento deve ser colocado na parte interna da alvenaria, com cuidado para não danificar as chapas, permanecendo posicionado conforme ilustração a seguir:

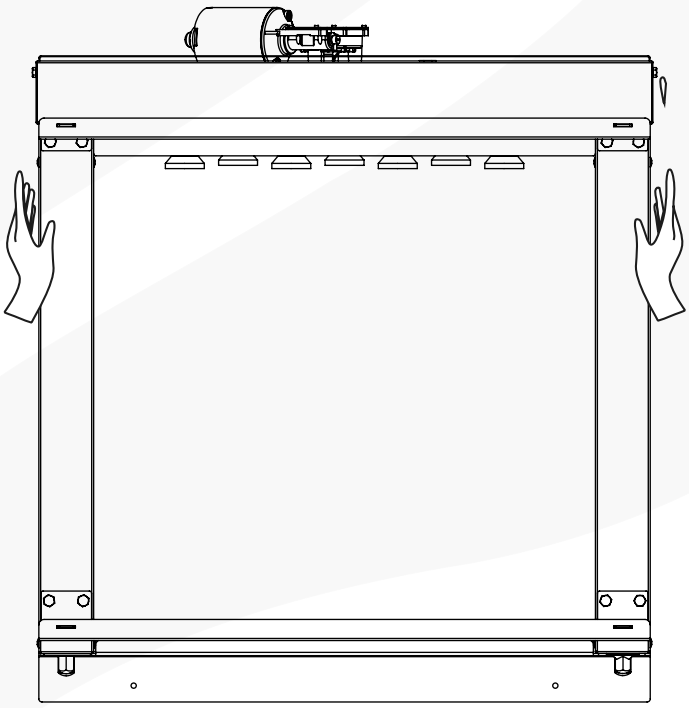

Levantar a churrasqueira sempre pelos braços superiores o mais perto possível do gabinete, para evitar de ela se entortar ou danificar o equipamento. De qualquer outro modo que ela for erguida está **INCORRETO**, se necessário solicite a ajuda de outra pessoa para erguer a churrasqueira.

Retirar as peças móveis (cantoneira de descanso e cantoneira invertida), facilitando o manuseio do equipamento para colocar na alvenaria.

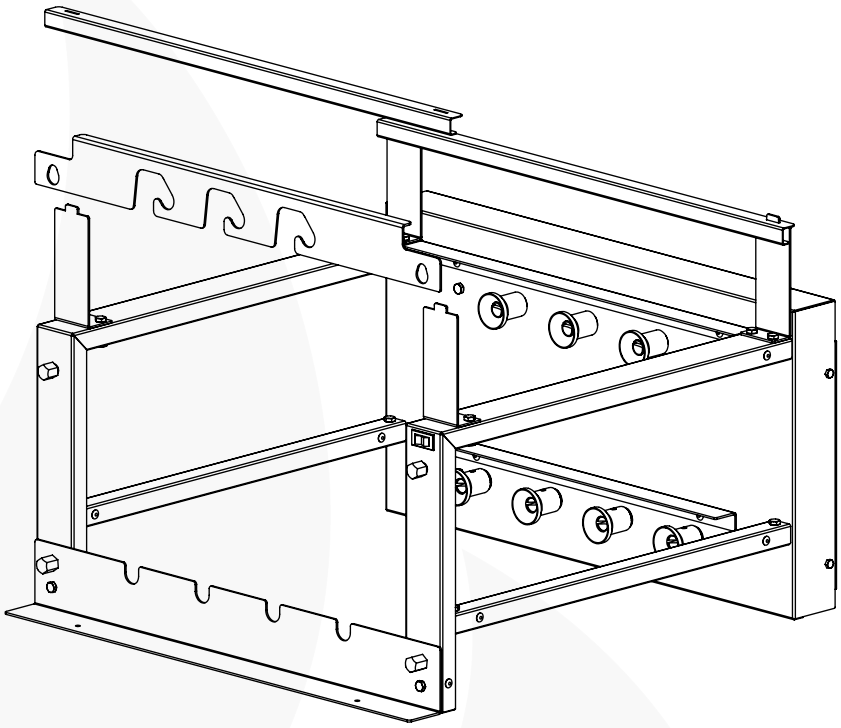

Com o auxílio de dois caibros/ripas, deslize a churrasqueira para dentro da alvenaria (posição 1 para posição 2), utilizando as madeiras como apoio.

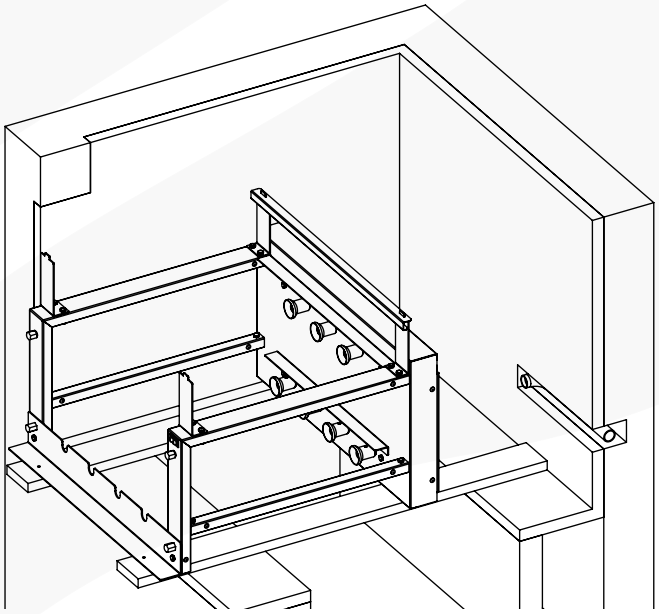

Posição 1.

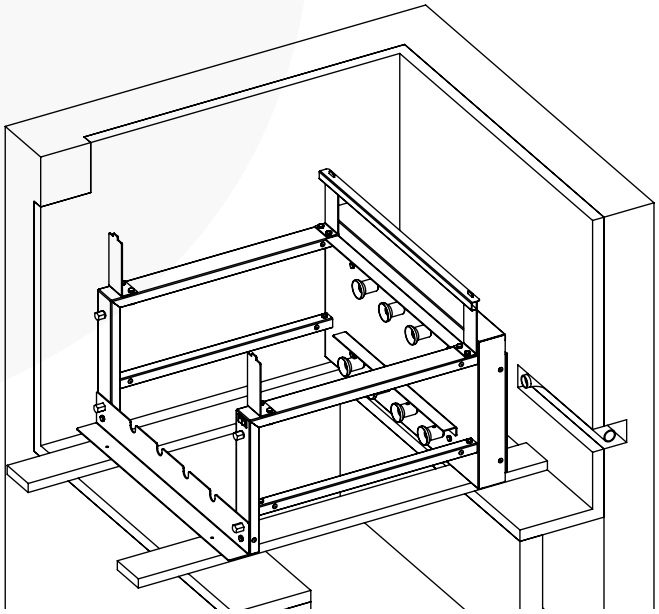

Posição 2.

5.3 Passo 3: Conexão Elétrica – RC550 de Alvenaria

Antes de colocar a churrasqueira totalmente para dentro da alvenaria, deixe ela um pouco para frente conforme ilustração abaixo, então **ENTRE** dentro da alvenaria e ligue o cabo de força. Em seguida, posicione a churrasqueira no local indicado.

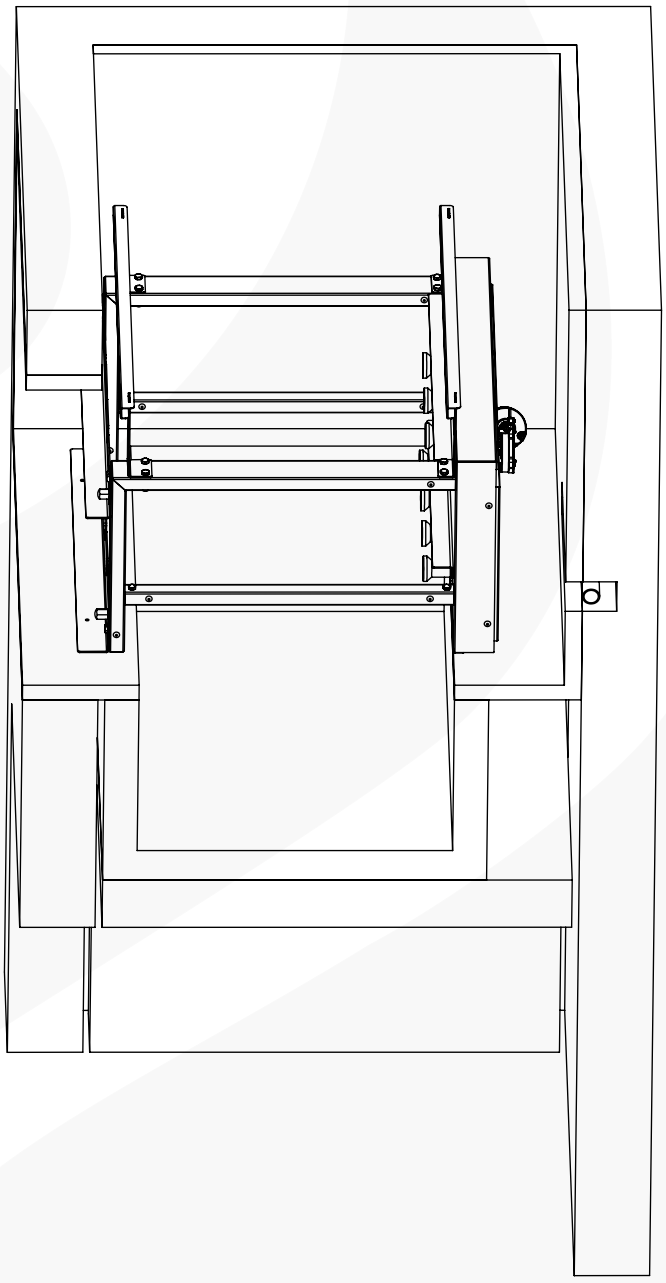

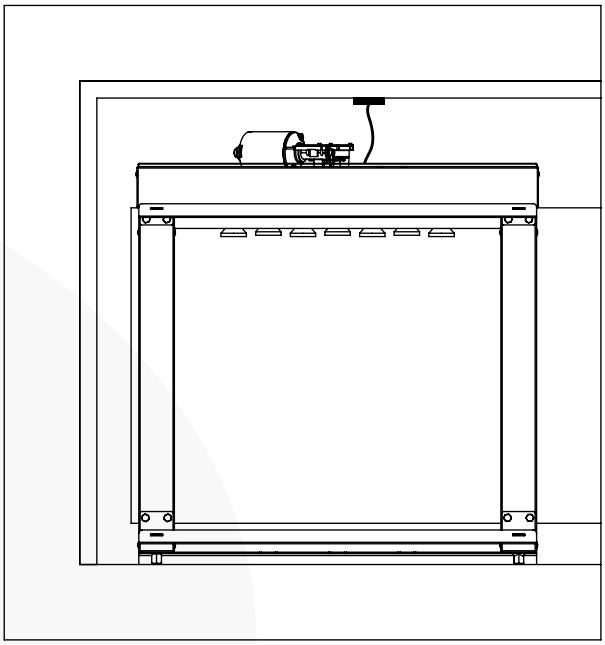

5.4 Passo 4: Fixação na Alvenaria – RC550

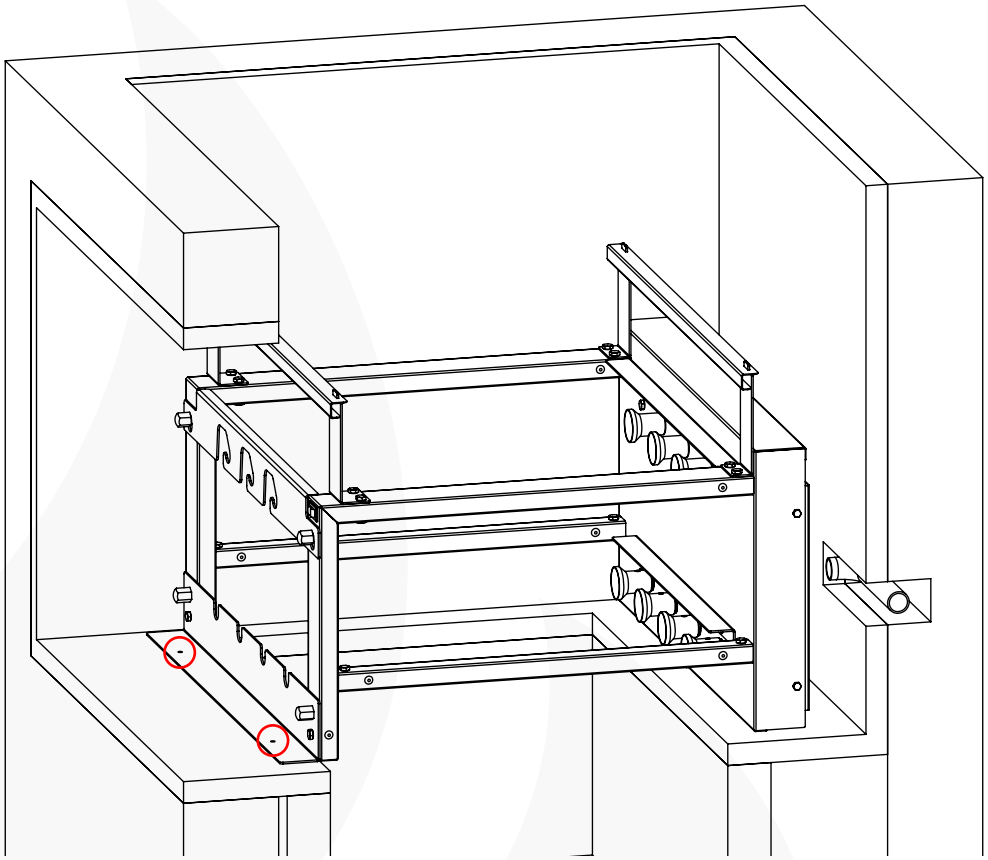

Com o equipamento na posição correta, deve-se marcar o local indicado na figura acima, em seguida, mova a churrasqueira para frente para ter acesso a marcação pré-determinada e realizar as furações necessárias. Após realizada a furação, deve ser colocada a bucha de 8mm (0,31in) que acompanha a máquina, deslocar o equipamento para trás e posteriormente fixar os parafusos que o acompanham.

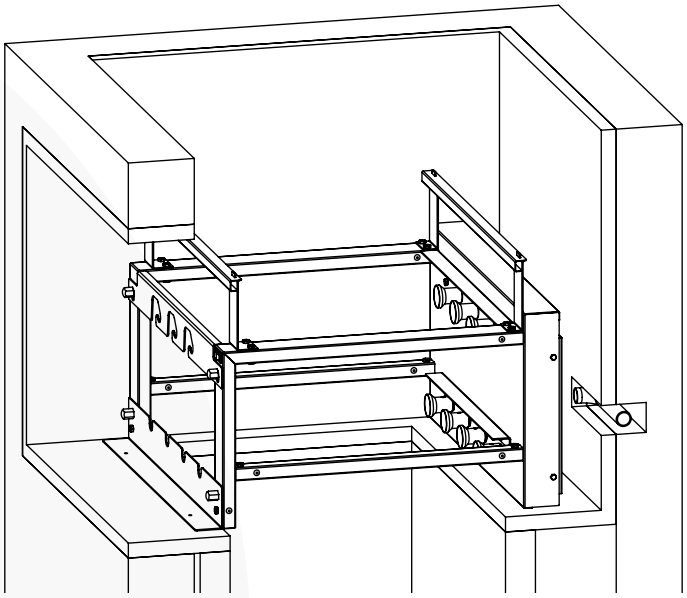

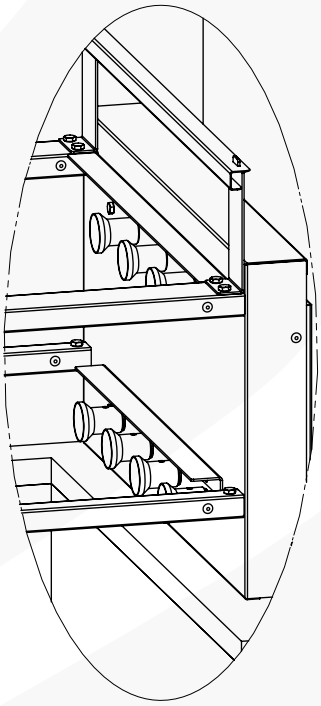

Posição correta

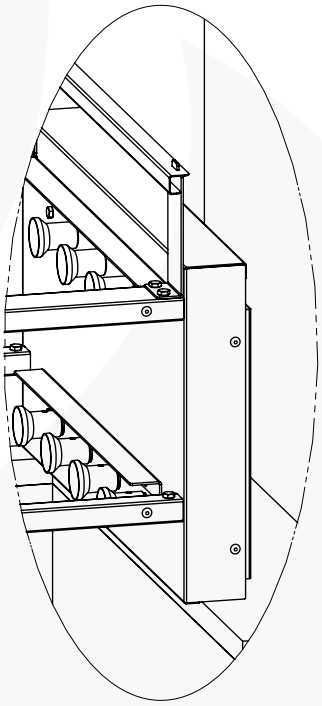

Gabinete dentro da área de fogo

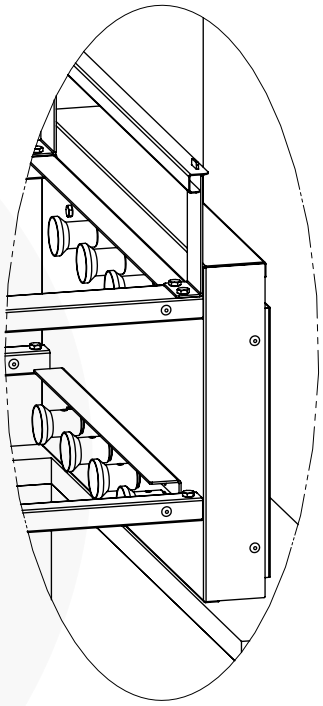

Gabinete rente à área de fogo

Os tuchos e o gabinete NUNCA poderão ficar para dentro ou rente à área de fogo! Respeitar a distância mínima de 2cm (0,78in) entre a borda e o gabinete.

6. MONTAGEM PEÇAS MÓVEIS – RC550 ALVENARIA

Após a fixação na alvenaria, a máquina estará apta para o uso, existindo ainda a possibilidade de ser colocada a cantoneira frontal móvel para que a churrasqueira fique com 02 (dois) andares e 02 (duas) cantoneiras de descanso superiores, itens utilizados conforme hábito, gosto ou necessidade do churrasqueiro.

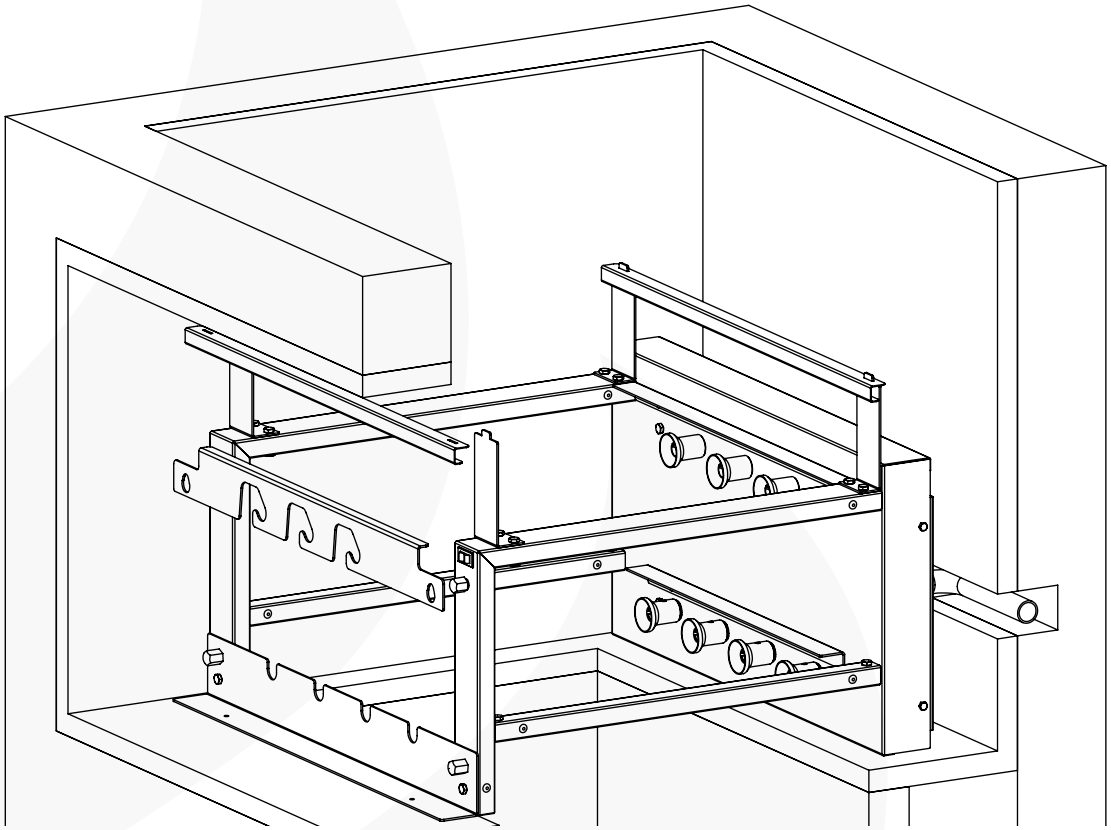

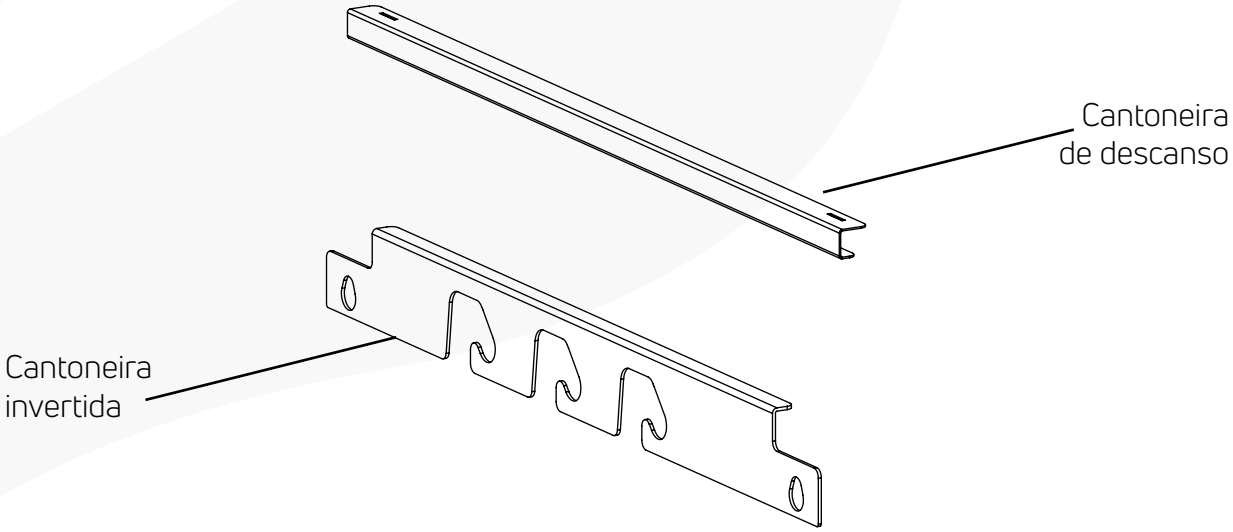

7. RELAÇÃO DE COMPONENTES – RC550 COOKTOP

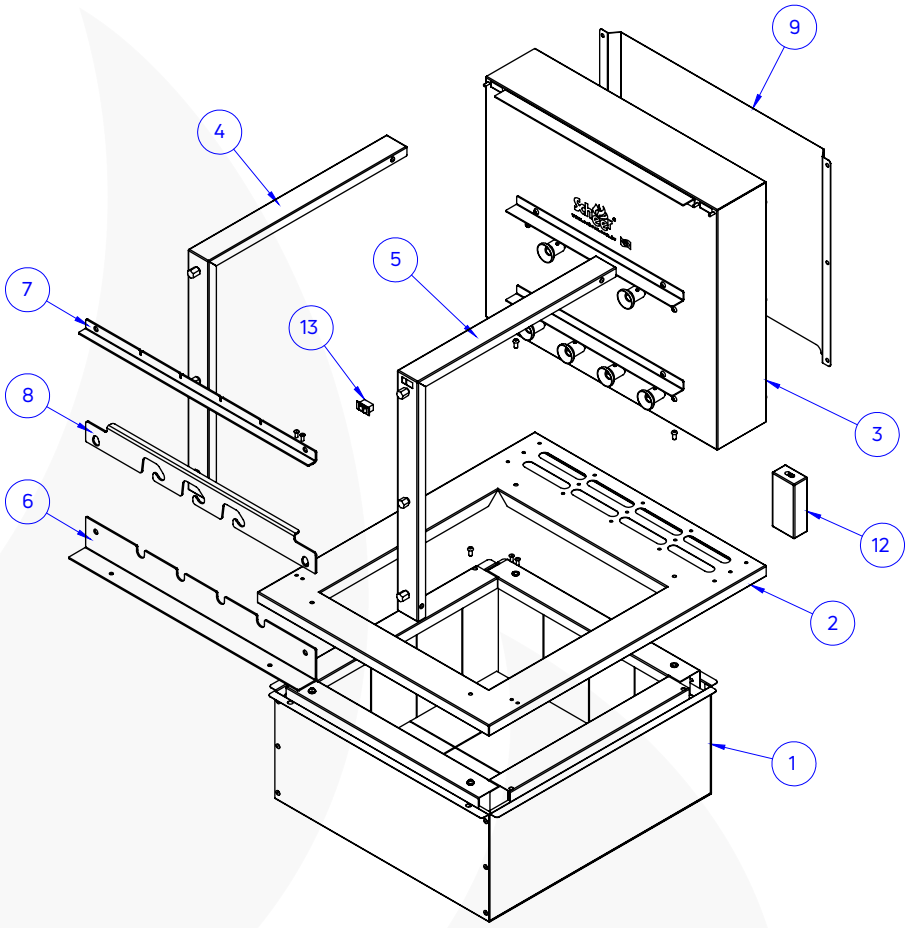

ITEM	DESCRIÇÃO	QTD.
15	ABRACADEIRA PLASTICA GRANDE	6
14	CHICOTE ELETRICO ROTATIVO 2 VEL DL-5507	1
13	CHICOTE ELETRICO RESIDENCIAL BOTAO 2 VELOCIDADES	1
12	FONTE INTELIGENTE 6-9-12V 50W DL-566	1
11	REBITE REPUXE ALUM EXTRUDADO	23
10	PARAF ALLEN C/ CAB ABAULADA INOX	10
9	FECHAMENTO TRASEIRO NACIONAL	1
8	CANTONEIRA INVERTIDA COOKTOP	1
7	DESCANSO FRONTAL C/ GRELHA	1
6	CANTONEIRA FRONTAL INFERIOR	1
5	MONT BRACO DIREITO COOKTOP	1
4	MONT BRACO ESQUERDO COOKTOP S/ LIFT	1
3	MONT GABINETE CHURRASQUEIRA COOKTOP 2 VELOCIDADES	1
2	SOLEIRA CHURRASQUEIRA COOKTOP	1
1	MONT CAIXAO PADRAO COOKTOP	1

7.1 Informações Importantes RC550 Cooktop

Acessórios como grelhas, espetos e o descanso superior são fornecidos separadamente e de acordo com a solicitação do cliente no momento da compra, por isso não constam na relação de componentes (vista acima).

8. INSTALAÇÃO RC550 COOKTOP

O RC550 Cooktop dispensa a construção de alvenaria, podendo ser embutido em móveis planejados ou como extensão de bancadas, permanecendo integrado ao ambiente, seja cozinha, espaço gourmet ou varandas. Para receber o cooktop, a bancada deverá possuir as dimensões conforme desenhos demonstrativos abaixo, de acordo com o modelo escolhido:

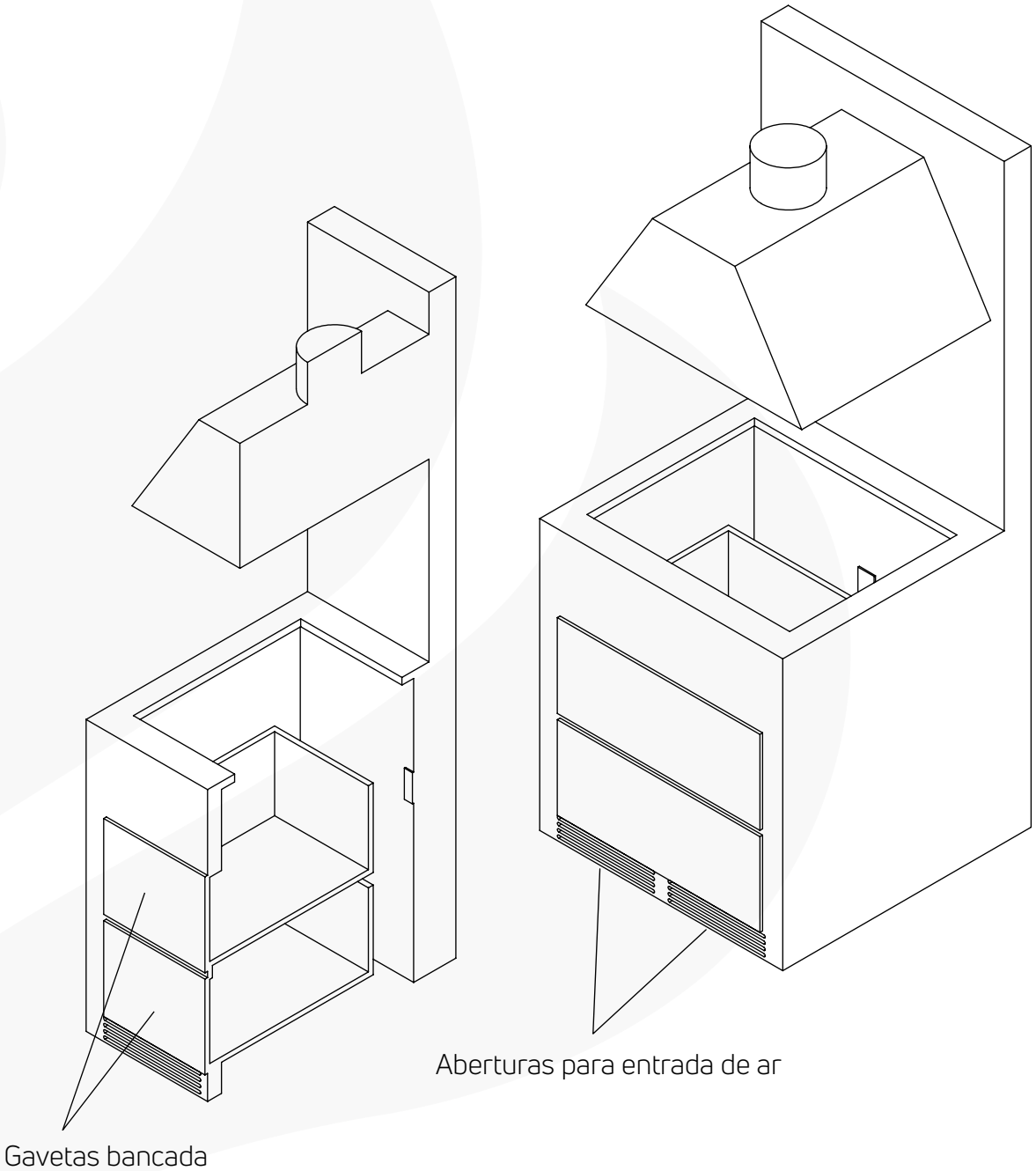

8.1 Espaços Internos para Circulação de Ar - RC550 Cooktop

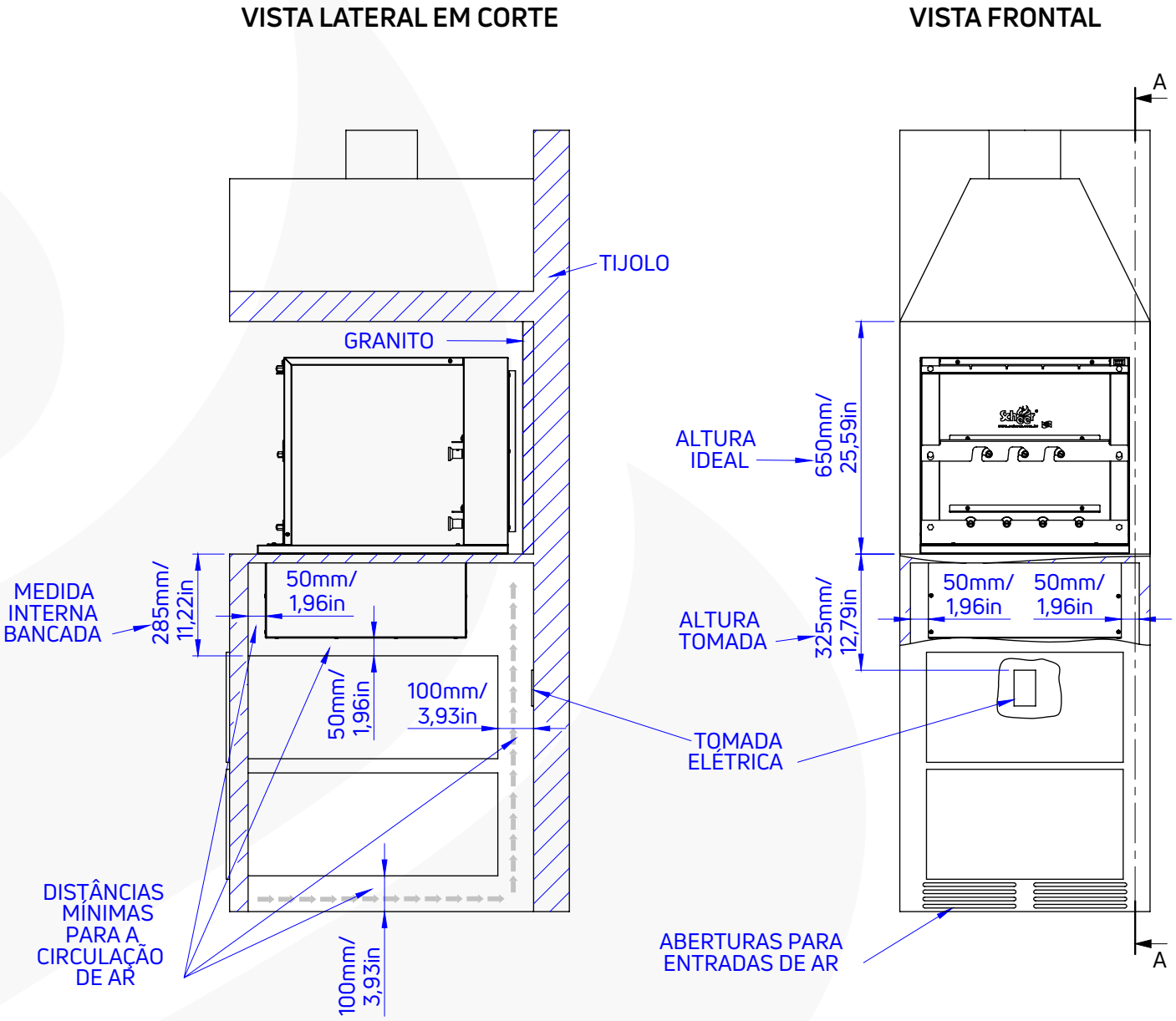

SEÇÃO A

8.2 Dimensões da Bancada RC550 Cooktop

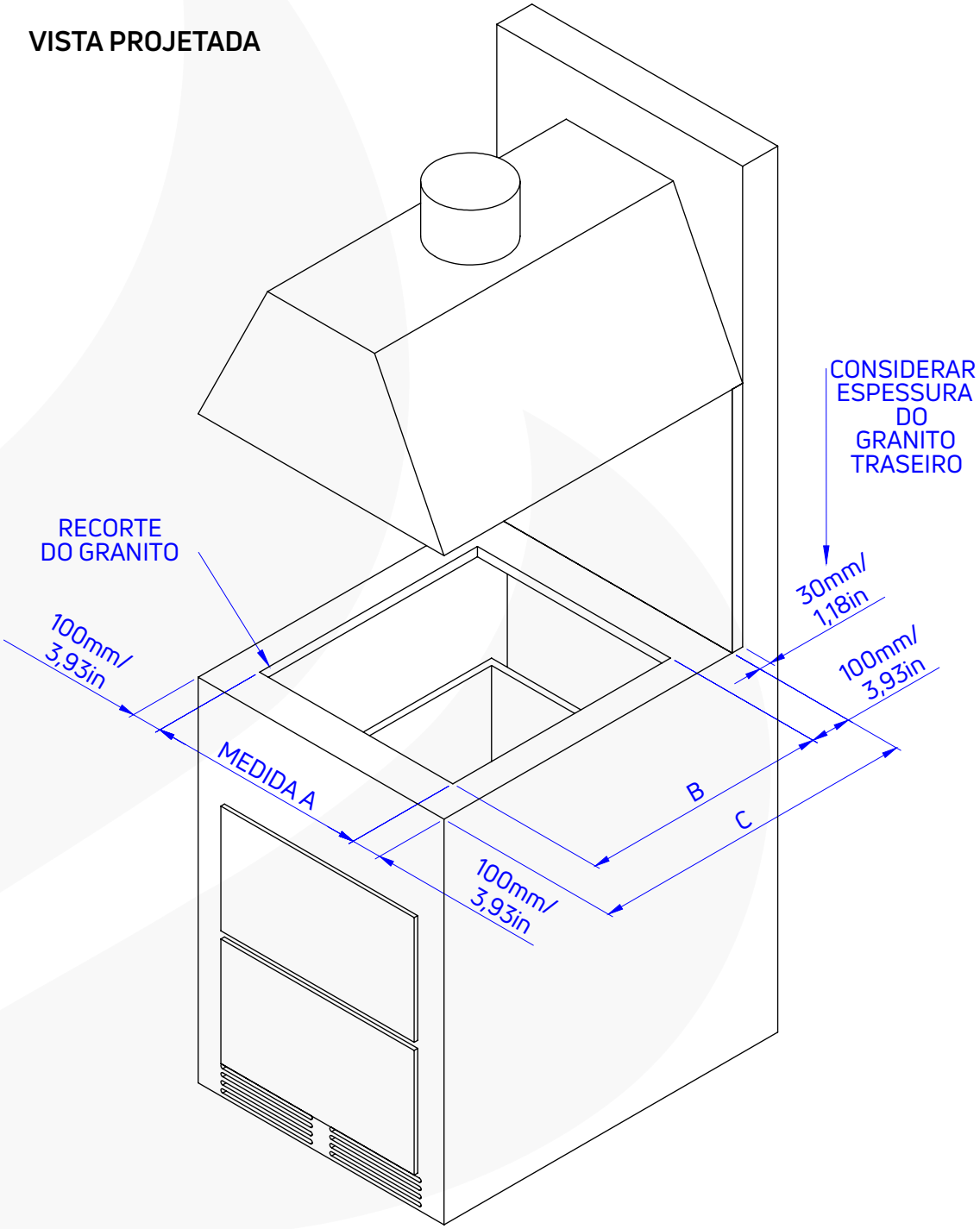

ESPESSURA MÍNIMA DA PEDRA DE GRANITO 20mm/0,78in

8.2.1 Dimensões da Bancada RC550 Cooktop – Tabelas

TABELA MEDIDA A	
Medida do Equipamento	Medida A
585mm/23,03in	550mm/21,65in
785mm/30,90in	750mm/29,52in

TABELA MEDIDA B	
Bancada Padrão	Bancada Reduzida
620mm/24,40in	535mm/21,06in

TABELA MEDIDA C	
Bancada Padrão	Bancada Reduzida
820mm/32,28in	735mm/28,93in

• Todas as dimensões em milímetros/polegadas (in).

• Outras dimensões sob consulta.

• Recomenda-se a instalação de coifa com sistema de sucção para eliminação dos gases e fumaça gerados pela queima do carvão e para a retirada do calor gerado no interior da bancada.

• A largura da coifa deverá ser, obrigatoriamente, maior que a largura do equipamento.

8.3 Passo 1: Recomendações RC550 Cooktop

Ao desembalar o produto e utilizando uma trena, confira se as dimensões do mesmo estão de acordo conforme a solicitação de compra e com as especificações na tabela anterior (medida do equipamento).

Verifique se as dimensões do seu móvel ou bancada estão de acordo com as identificadas no desenho anterior. Caso não estiverem, entre em contato com a Scheer Churrasqueiras, que esta, recomendará como você deve proceder.

Com a bancada pronta e a tomada elétrica instalada conforme indicado no desenho acima, você deve **DESLIGAR O DISJUNTOR**.

A tomada elétrica deverá estar localizada em local protegido de eventual contato com líquidos e, de maneira que, o cabo elétrico não fique próximo ou em contato com a caixa de carvão.

O tampo da bancada onde a churrasqueira será instalada deverá ser obrigatoriamente de granito ou outro material semelhante (mármore, pedra, concreto, etc.).

Retirar as peças móveis (cantoneira de descanso e cantoneira invertida), facilitando o manuseio do equipamento para colocar na bancada.

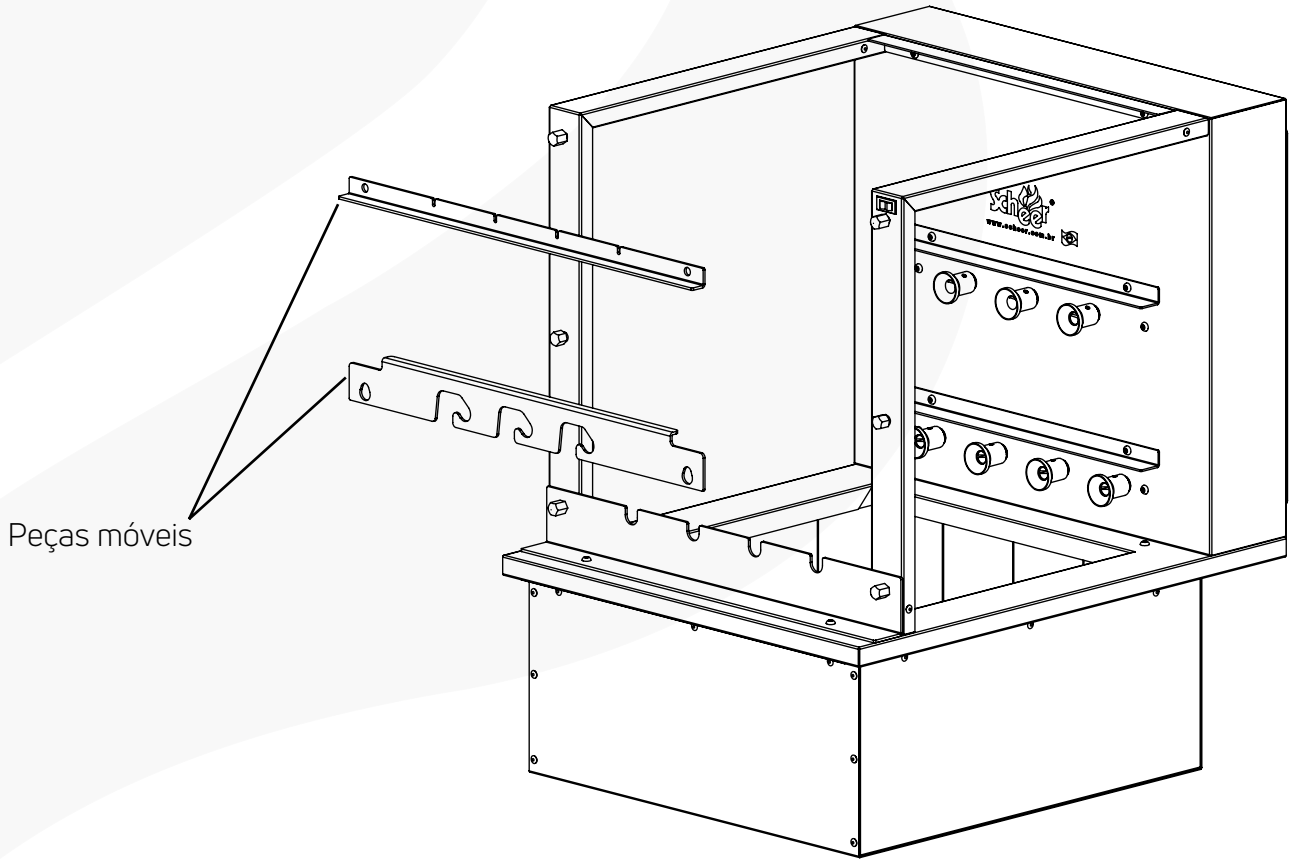

Desmontar o caixão do restante do cooktop, soltando os parafusos superiores, facilitando o encaixe no vão da bancada:

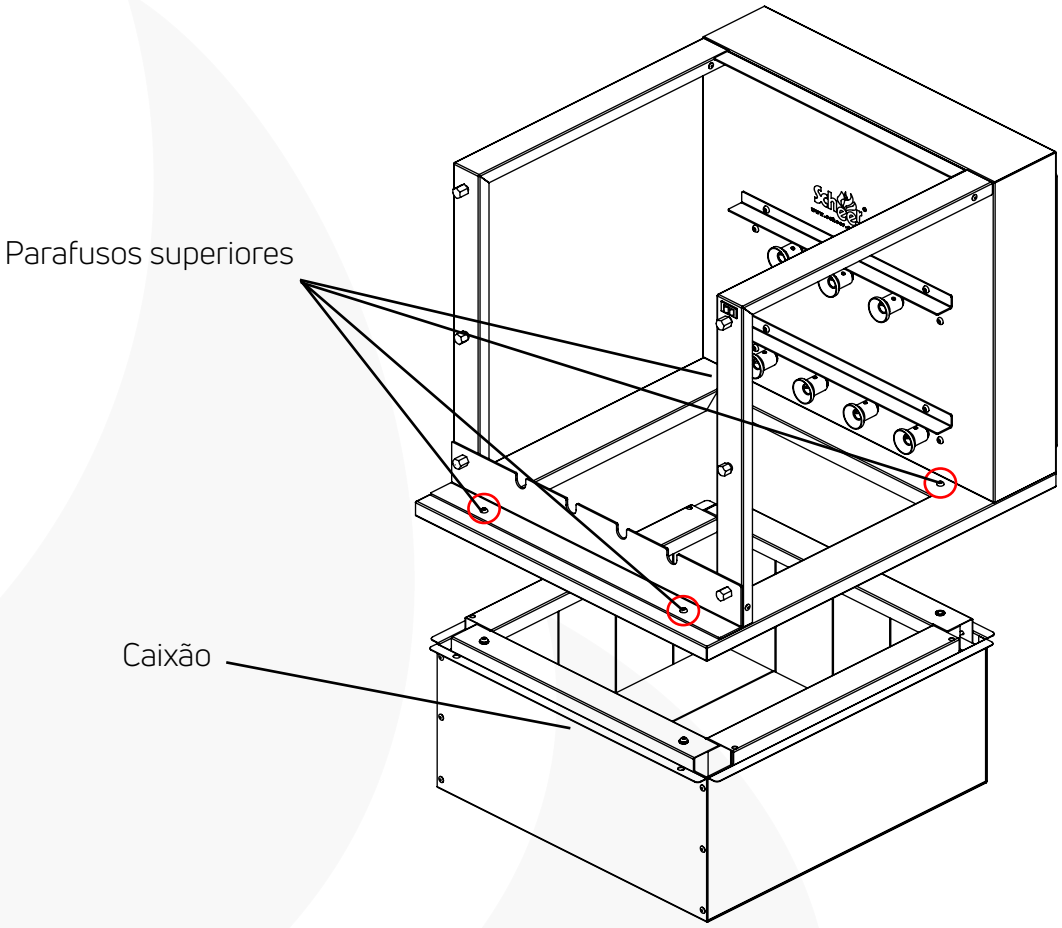

8.4 Passo 2: Instalação do Caixão RC550 Cooktop na Bancada

O equipamento deve ser colocado no vão da bancada, com cuidado para não danificar as chapas, permanecendo posicionado conforme ilustração a seguir:

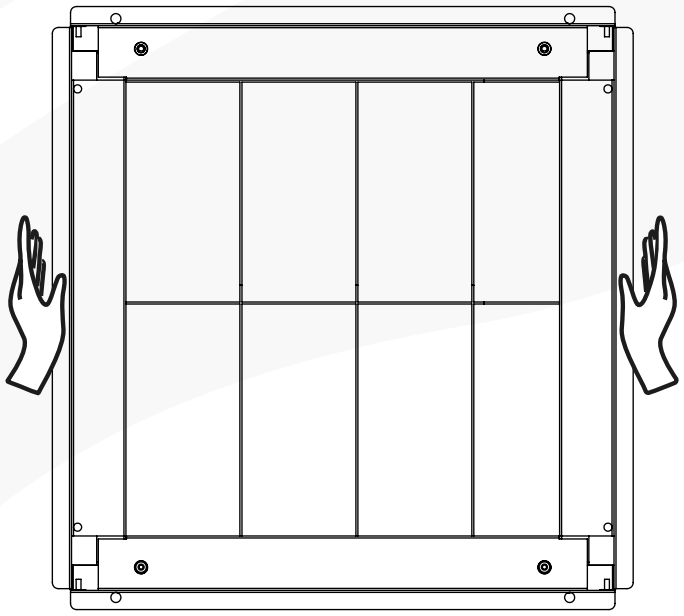

Levantar o caixão pelas abas laterais e encaixá-lo no vão da bancada, tendo o cuidado de não entortar o equipamento. De qualquer outro modo que ele for erguido está **INCORRETO**, solicite a ajuda de outra pessoa para erguer o mesmo.

Deixar o caixão deslocado para a frente, permitindo que fique um vão entre ele a bancada, facilitando a posterior ligação elétrica na parte traseira do móvel.

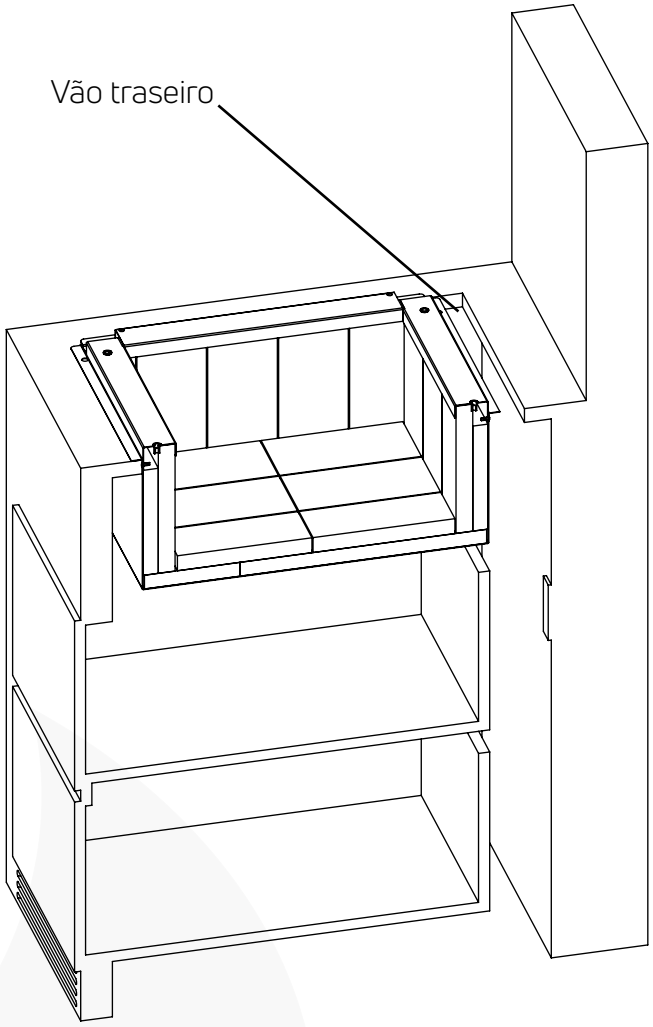

8.5 Passo 3: Instalação RC550 Cooktop na Bancada

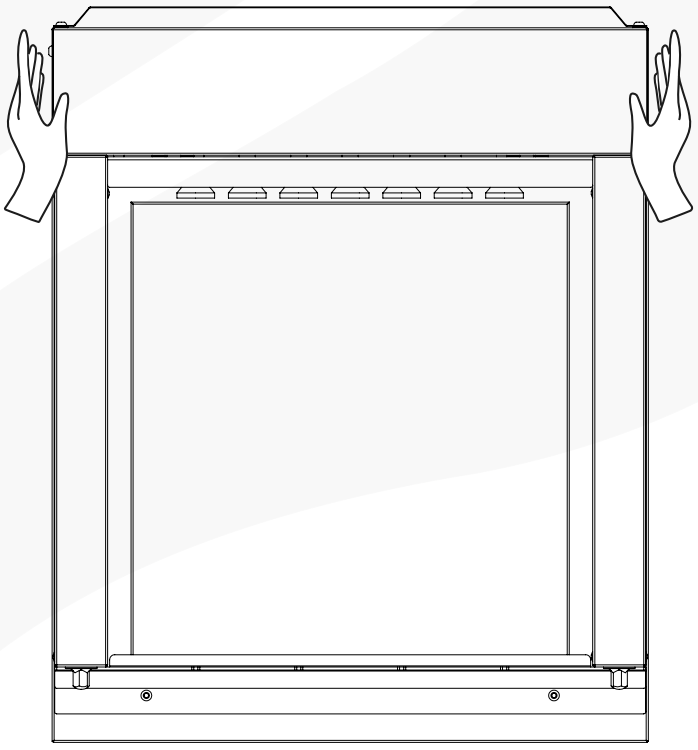

Levantar a churrasqueira sempre pelo gabinete, para evitar de ela se entortar ou danificar o equipamento, de qualquer outro modo que ela for erguida está **INCORRETO**, solicite a ajuda de outra pessoa para erguer a mesma.

Encaixar a churrasqueira cooktop no caixão, apertando em seguida os parafusos superiores.

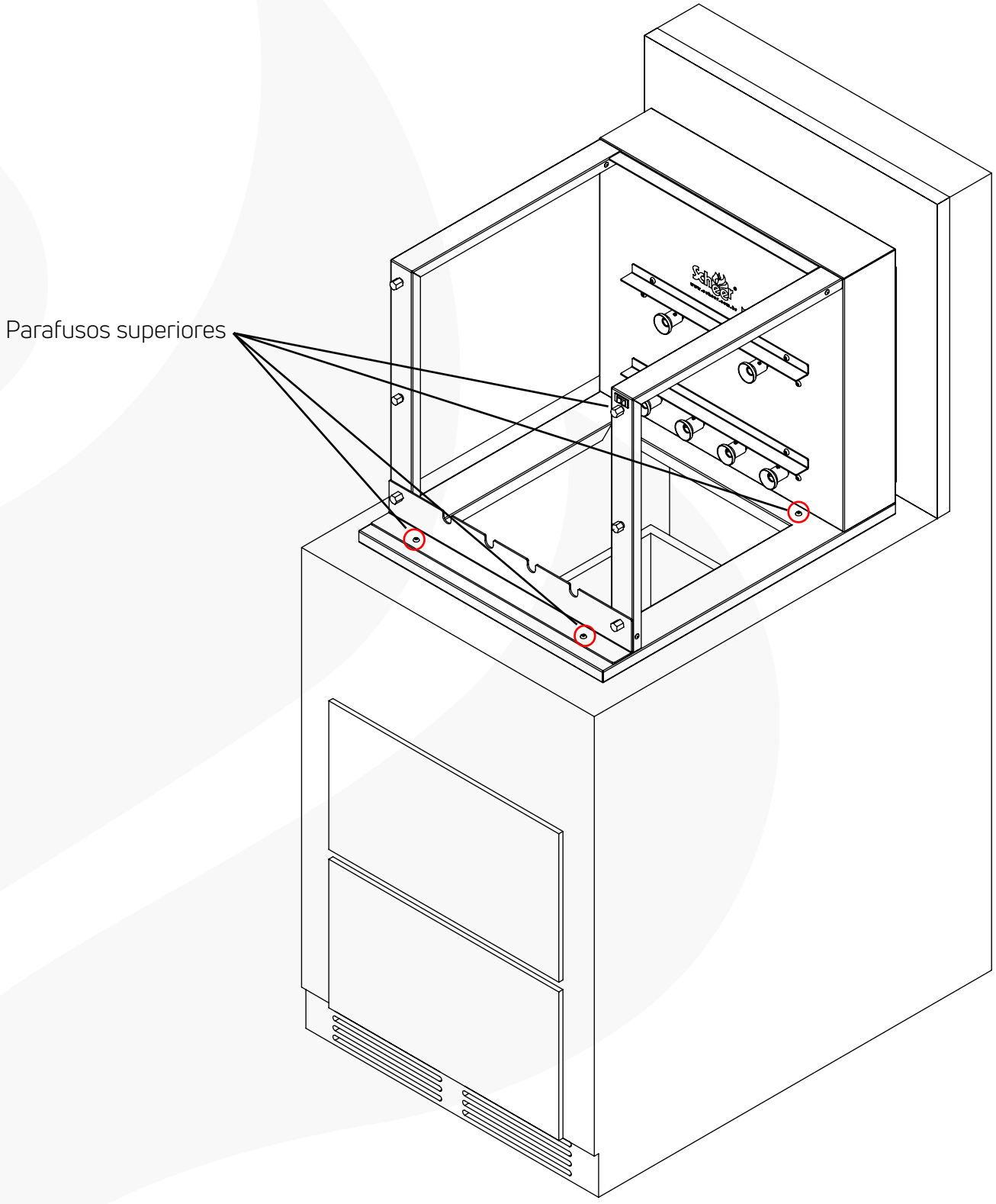

8.6 Passo 4: Instalação da Fonte Inteligente RC550 Cooktop

1. Retirar a gaveta superior do móvel, para ter acesso ao local de fixação da fonte e à tomada elétrica.
2. Caso a superfície do móvel seja de tijolo bruto, salpicado/chapiscado, ou outro material rugoso de difícil aderência, sugerimos que seja previamente instalada uma tira de chapa metálica ou madeira no mesmo, para a possível colagem da fonte inteligente.
3. Utilizando álcool isopropílico, limpar a superfície do móvel onde será fixada a fonte inteligente.
4. Sugerimos a aplicação do **Primer Promotor de Aderência 3M** na superfície do móvel onde será fixada a fonte, para uma melhor adesão da fita dupla face.
5. Aplicar uma fina camada de primer e aguardar a secagem do mesmo.

Referência do Primer: P-8225A



IMPORTANTE:

• Passar o cabo da fonte pela abertura existente na soleira da churrasqueira, conforme a imagem abaixo, evitando assim que o mesmo seja esmagado, se rompa ou fique exposto. A não observância poderá gerar risco de choque elétrico, curto-circuito ou até mesmo princípio de incêndio.

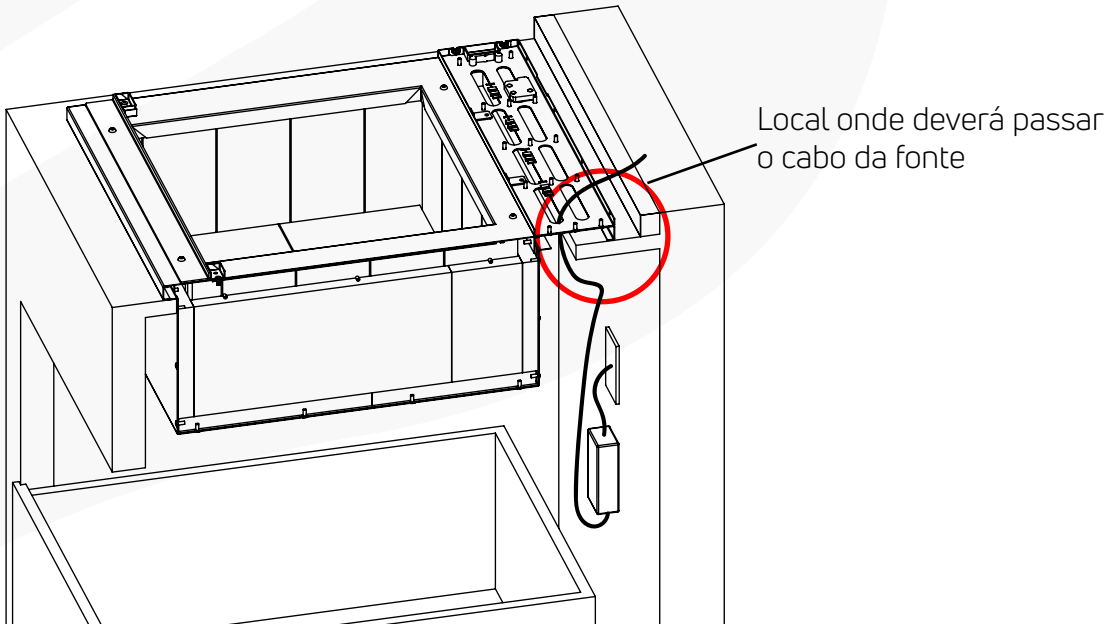

1. Após passar o cabo da fonte pelo vão entre a churrasqueira e a bancada, o mesmo ficará provisoriamente suspenso dentro do móvel, aguardando sua conexão junto à fonte.

2. Acessando internamente o móvel e utilizando a fita dupla face que se encontra colada atrás da fonte, fixar a mesma no móvel, evitando assim que o cabo fique próximo da caixa de fogo.

3. Ligar o cabo de força na tomada elétrica da bancada.

4. Após, deslocar a churrasqueira para trás, centralizando-a na bancada, conforme imagem abaixo:

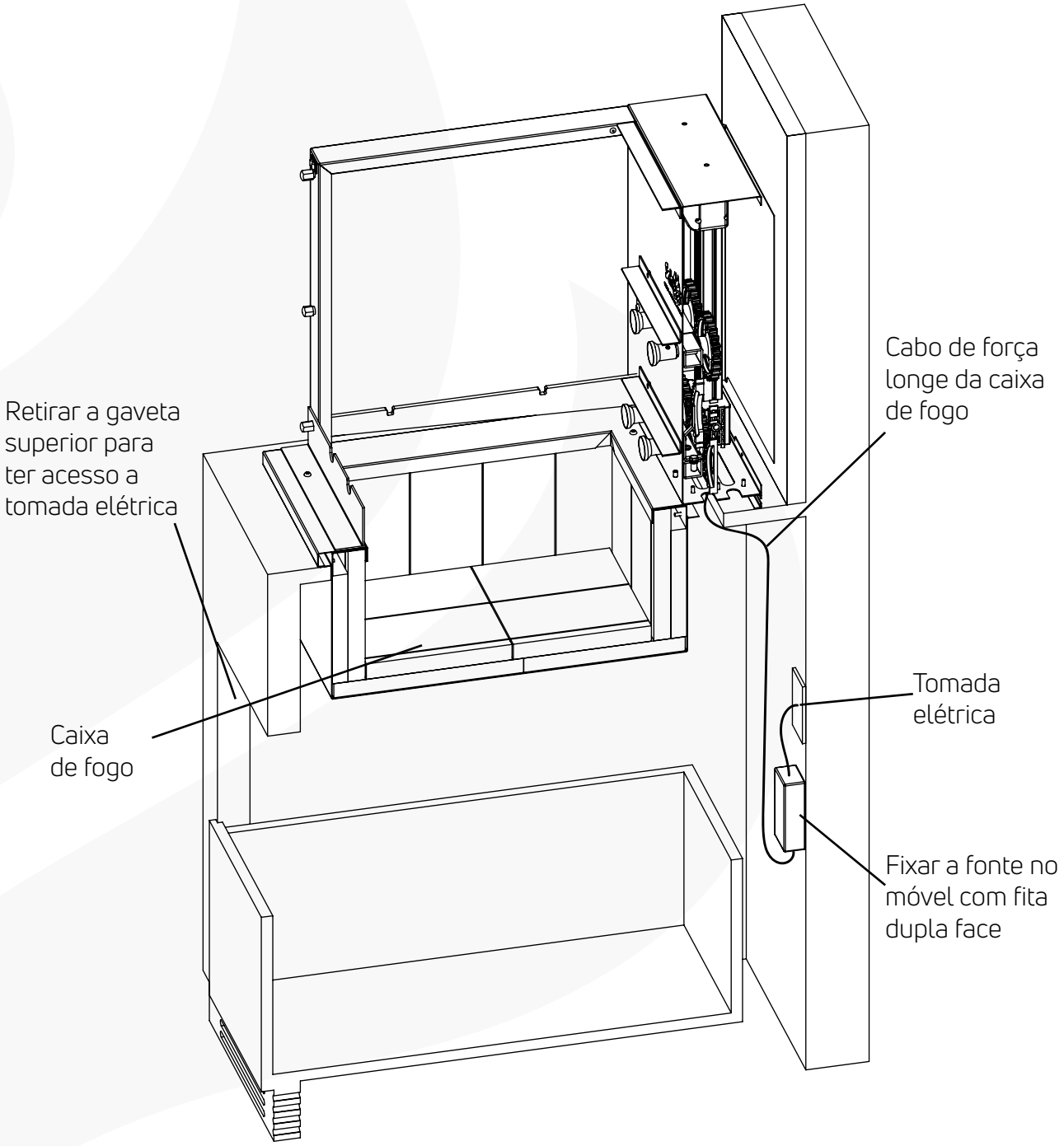

9. MONTAGEM PEÇAS MÓVEIS

Após a instalação na bancada, a máquina estará apta para o uso, existindo ainda a possibilidade de ser colocada a cantoneira invertida para que a churrasqueira fique com 02 (dois) andares e 01 (uma) cantoneira de descanso superior, itens utilizados conforme hábito, gosto ou necessidade do churrasqueiro.

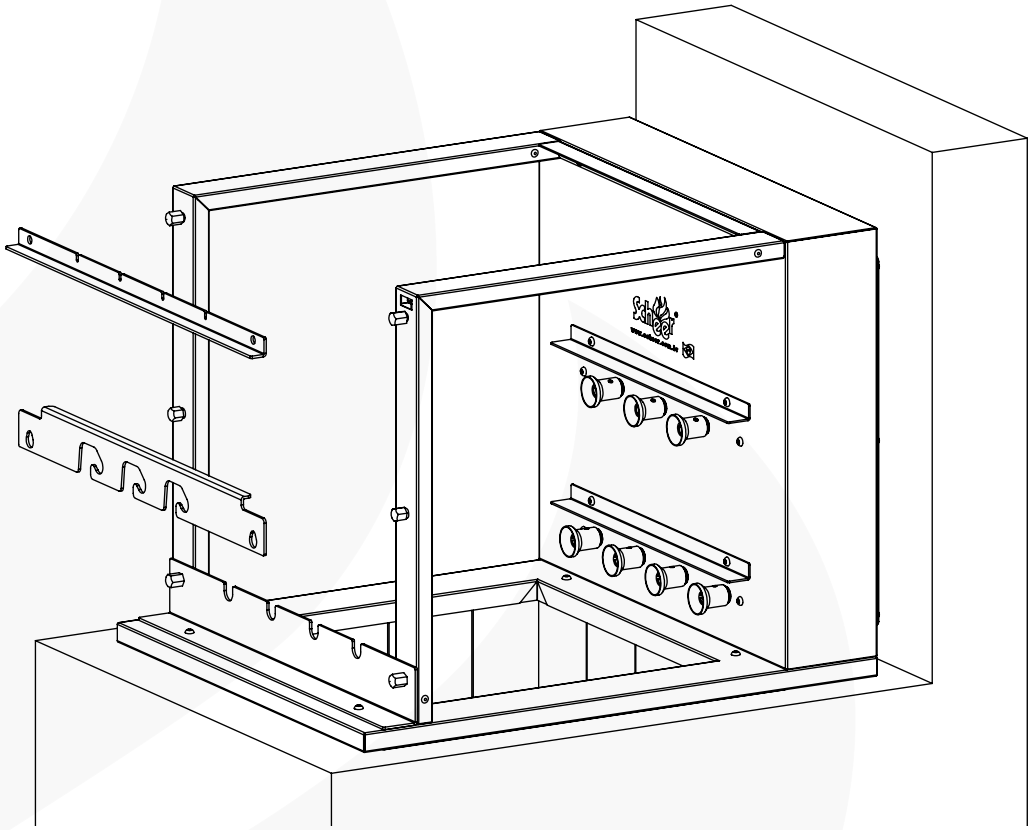

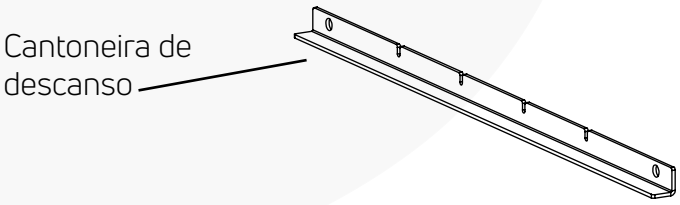

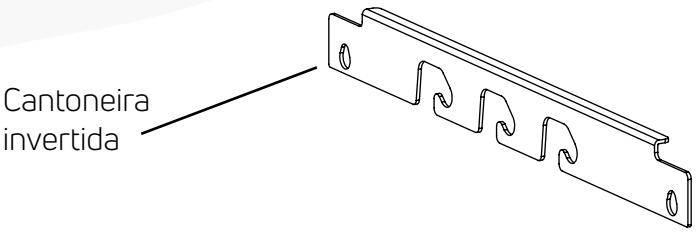

9.1 Anexo A – Itens Iguais para Ambos os Modelos de Churrasqueira

Os itens abaixo não diferem entre a Churrasqueira RC550 Alvenaria e RC550 Cooktop.

10. INSTALAÇÃO ELÉTRICA

As máquinas RC550, possuem uma fonte com chaveamento automático 100-240V~50/60Hz, duas velocidades para o sistema rotativo e sobe/desce para a grelha. Com cabo de força para ligar a máquina em um ponto de energia. Após o cabo de força ligado em ponto de energia conforme já especificado, a máquina já está pronta para o uso.

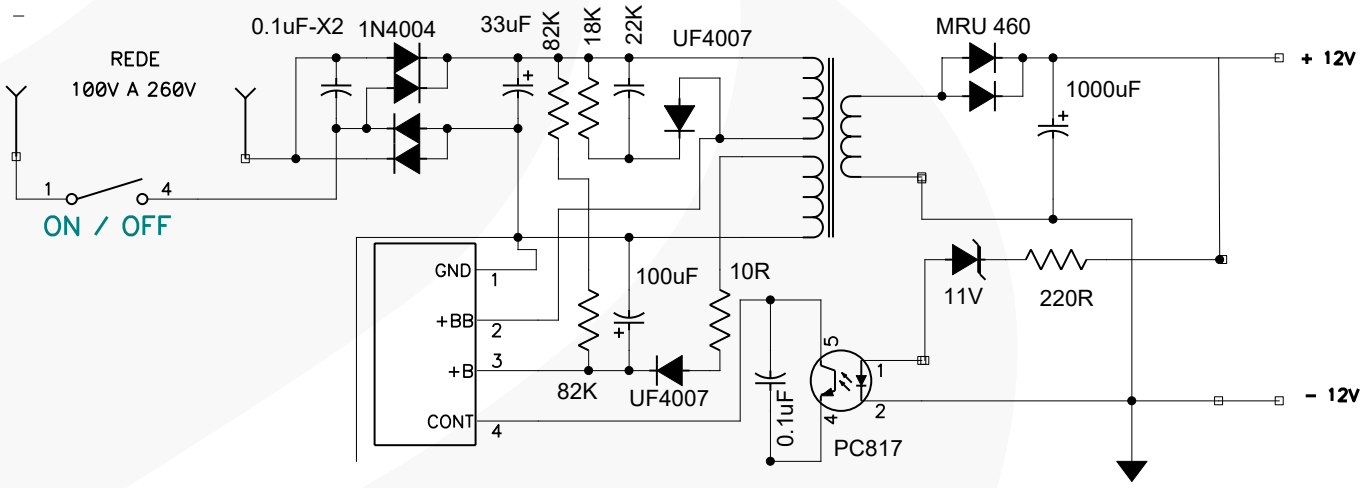

Esquema de instalação elétrica

Não altere de maneira alguma a parte elétrica original da churrasqueira.

11. INFORMAÇÕES ÚTEIS

• Os espetos normalmente acompanham o equipamento, mas caso necessite de mais espetos não hesite em contatar o fabricante ou seu revendedor de confiança.

• Os espetos da churrasqueira giram alternadamente em sentido horário e anti-horário, para um assado mais uniforme, evitando o contato entre os assados.

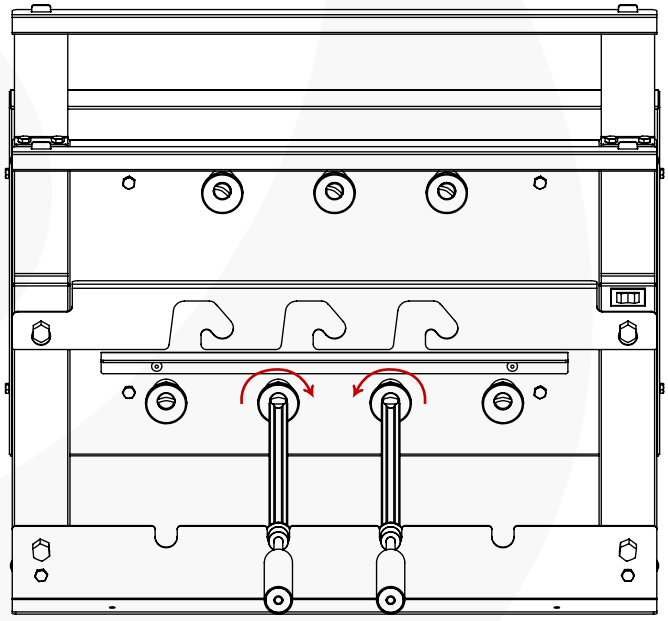

• Caso a churrasqueira não esteja com os espetos girando, ou você tenha qualquer problema com a mesma, entre em contato com a Scheer. Em hipótese alguma tente consertar ou reparar o produto, evitando possíveis acidentes, além de implicar na perda da garantia.

Não use a sua churrasqueira para incinerar papel ou qualquer outro objeto, pois as labaredas de fogo danificam o sistema rotativo.

Não use lenha ou madeira dentro da churrasqueira, utilize apenas carvão.

QUANTIDADE DE CARVÃO	
Espeto	Peso
5 a 7	3Kg
9 a 11	4Kg
13 a 17	5Kg

12. ASSAR A CARNE

Corte a carne em pedaços ou de forma que ela seja compatível ao espeto. Para o churrasco tradicional, nós recomendamos usar somente sal grosso para temperar a carne, porém, você pode também marinar sua carne favorita em diversos tipos de temperos e molhos.

Espete a carne nos espetos e coloque na churrasqueira quando ela estiver ligada. A churrasqueira providenciará o melhor resultado para o seu churrasco.

Para dicas e receitas acesse: **www.scheer.com.br.**



Quando estiver espetando a carne, tome cuidado para não machucar sua mão.

Cuidar para não pressionar involuntariamente os botões de acionamento do controle remoto da RC550 de Alvenaria ou a tecla frontal da RC550 Cooktop.

13. LIMPEZA

Antes de efetuar os procedimentos de limpeza, tome as seguintes precauções:



Tenha certeza de que o equipamento esteja desligado.



Efetue a limpeza após o uso, mas antes, deixe o equipamento descansar por algumas horas, para que o mesmo esfrie naturalmente.



Na limpeza da churrasqueira, não utilize objetos pontiagudos tais como: facas, espátulas de metal, etc.



Para limpar, aplique desengordurante e remova a gordura com um pano úmido.



Remova a cantoneira invertida e retire as cinzas do carvão com uma 'pazinha'.



Não esguiche ou jogue água fria ou quente no equipamento ou nos tijolos refratários, especialmente quando estiver quente.



Este equipamento trabalha com superfícies quentes.



Não use esponja, principalmente a parte verde (abrasiva).



Cuidar para não pressionar involuntariamente os botões de acionamento da churrasqueira.

14. ACESSÓRIOS

Para que seu churrasco possa ser ainda melhor, a Scheer disponibiliza para você diversos acessórios da mais alta qualidade e performance.



Mini Espeto



Espeto Tambor



Grelha Giratória 3”



Grelha Giratória 6”



Espeto de 5 Pontas



Espeto Triplo

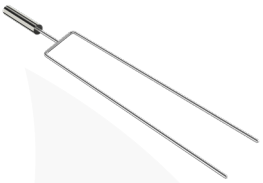

Espeto Duplo

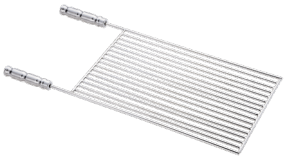

Grelha Parada



Grelha p/ Peixe



Grelha em “v”

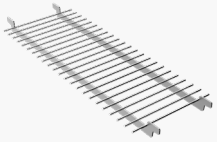

Descanso de Legumes

15. APLICAÇÕES

Veja a seguir, algumas aplicações dos acessórios Scheer na sua churrasqueira:

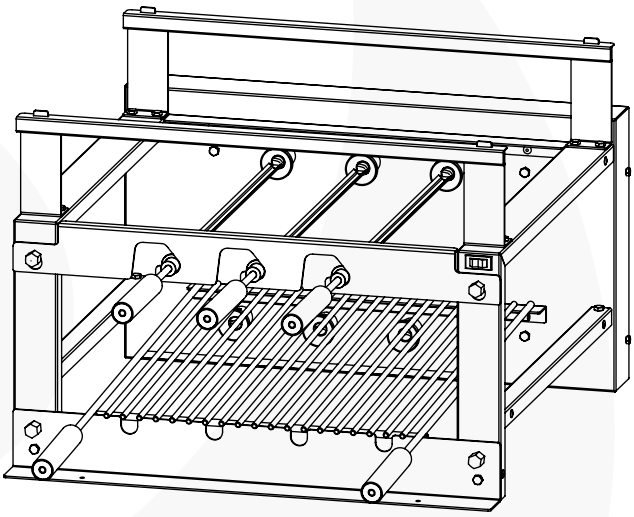

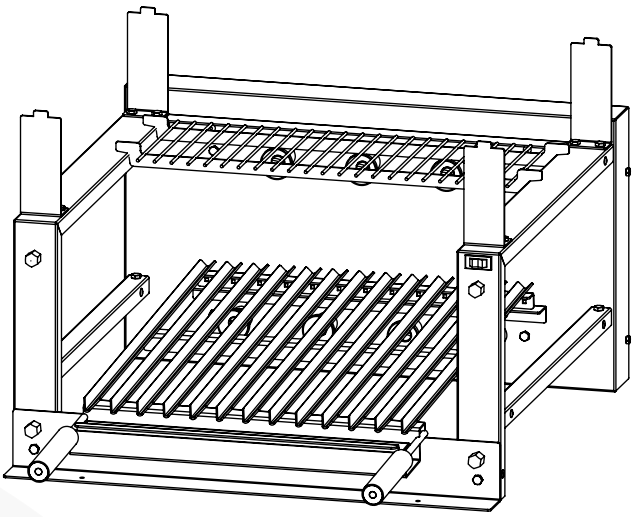

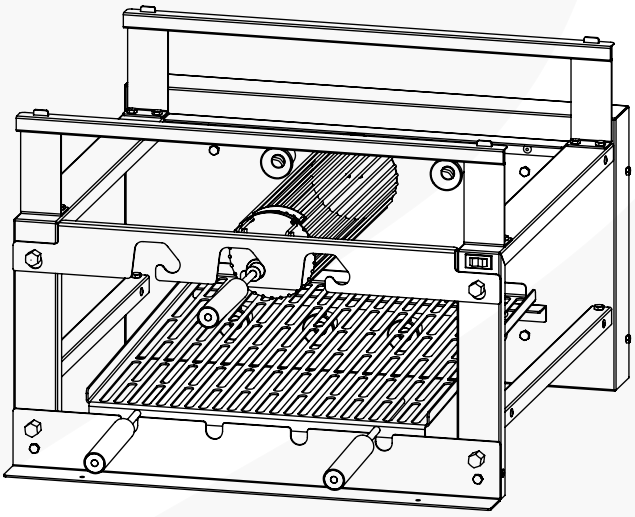

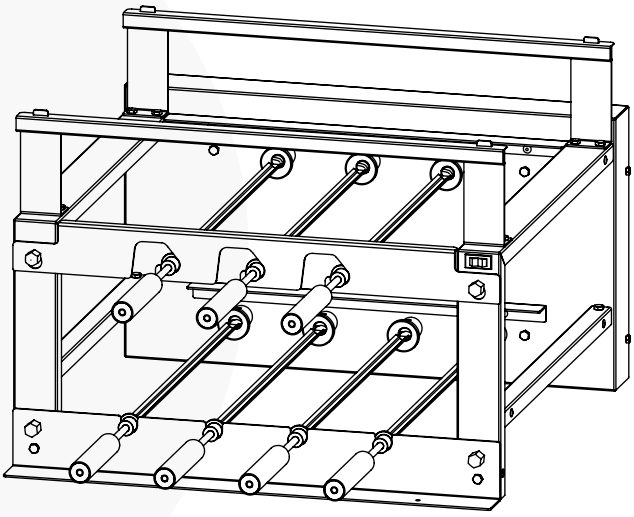

www.scheer.com.br

@scheerchurrasqueiras

Scheer

Churrasqueiras e Parrillas

KM 148, BR-116, 17204 | CEP 95054-780
Bairro: Sagrada Família | Caxias do Sul | RS | Brasil

Contato: +55 54 3224.3066
E-mail: scheer@scheer.com.br